LIFTER-8018

PLASTERBOARD PANEL LIFT

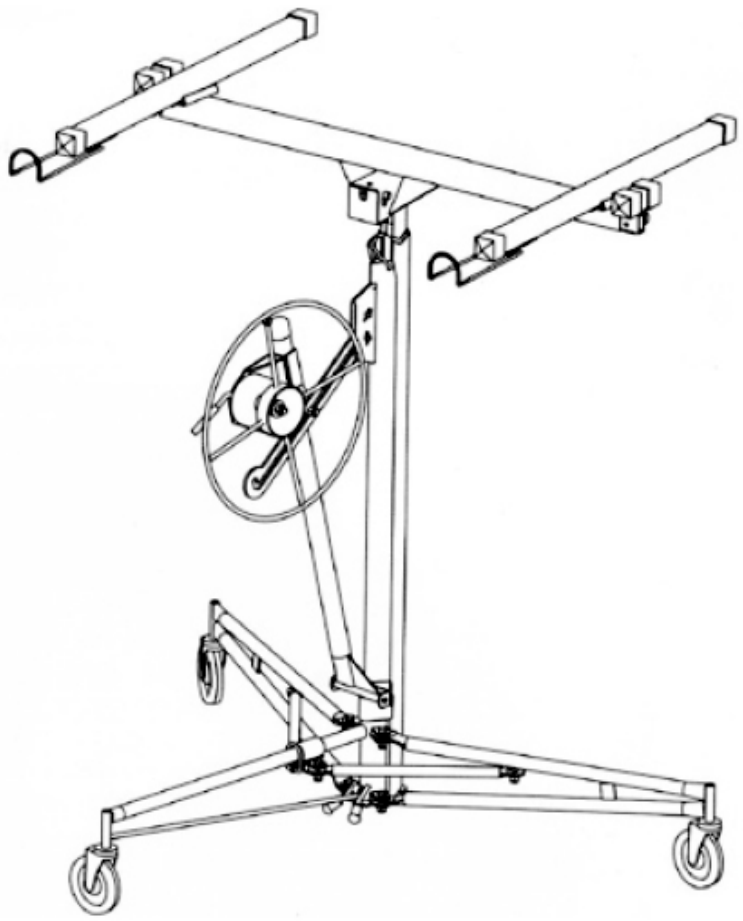

IT

EN

ES

FR

BOUDECH

CE

INDEX

- p4.IT
- p24.UK
- p44.ES
- p64.FR

ITALIANO

Sollevatore per lastre di cartongesso
YZ8018

SPECIFICHE TECNICHE

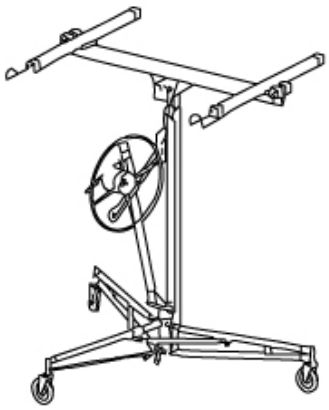

Modello no.	YZ8018
Overview	Sollevatore Lastre Di Cartongesso

Attrezzo estremamente innovativo realizzato appositamente per gli amanti del fai da te. Ideale per coloro che amano cimentarsi anche nei lavori più difficili senza ricorrere all'aiuto di professionisti del settore.

Progettato per sollevare e posare lastre in cartongesso su controsoffitti piani o inclinati, in modo rapido e sicuro.

Si allunga, si inclina, si monta e si smonta rapidamente, smontato passa attraverso il vano di una porta standard

Si può comodamente riporre nel portabagagli dell' auto per un facile trasporto

Caricabile ed azionabile da una sola persona

Piano di appoggio dotato di fermi di bloccaggio

Struttura solida, stabile ed di alta qualità costruttiva

Altezza max. da terra	Altezza min. da terra	Portata max.	Peso Alzalastre
cm	cm	kg	lordo/netto (kg)
350	140	68	40/38

SICUREZZA

Si consiglia di leggere attentamente tutte le istruzioni prima di usare il sollevatore. Questo attrezzo non può essere modificato o utilizzato per applicazioni diverse da quelle per cui è stato progettato.

1. Leggere questo manuale d' istruzione prima di lavorare con l'attrezzo. Prestare molta attenzione a tutti gli avvisi presenti sul prodotto.
2. Ispezionare l'unità con attenzione prima dell'utilizzo.
3. Fare attenzione alla temperatura di lavoro prima dell'uso in quanto temperature estremamente calde e/o fredde potrebbero compromettere il corrretto funzionamento del freno.
4. Assicurarsi sempre che il freno sia pulito e asciutto prima di iniziare a lavorare.
5. Non utilizzare il sollevatore se i bracci trasversali ed il supporto non possono essere bloccati dal gancio di inclinazione.
6. Mantenere sempre l'area di lavoro priva di ostruzioni
7. Indossare sempre un elmetto di sicurezza durante l'utilizzo.
8. Prestare attenzione al sovraccarico quando si solleva il pannello di cartongesso.
9. Non utilizzare lo strumento per sollevare oggetti diversi da pannelli di cartongesso.
10. Non sollevare mai più di un pannello alla volta.
11. Non sollevare mai più di 150 LBS (68 kg).

ISTRUZIONI DI SICUREZZA

Per ottenere la massima stabilità, utilizzare il sollevatore su superfici stabili e pianeggianti .

Prestare attenzione durante l'utilizzo dello strumento in modo da prevenire incidenti spiacevoli. Assicurarsi che i freni bloccanti delle ruote siano tutti innescati prima di iniziare il lavoro, per assicurarne un utilizzo sicuro e stabile.

Non salire sul cavalletto in quanto si potrebbero causare danni allo strumento e/o lesioni personali. Prima di iniziare il lavoro, assicurarsi che il pannello sia fissato in modo sicuro allo stand per evitare movimenti indesiderati.

COMPONENTI

Il sollevatore idraulico viene fornito parzialmente pre-assemblato, ma sarà necessario installare alcuni componenti prima dell' uso (Fig. 1):

A Base treppiede

B Telaio costituito da un alloggiamento (B1), un argano (B2) e sezioni telescopiche di 4 ft (122 cm) B3.

C Supporto orizzontale del pannello.

D Supporti trasversali del pannello.

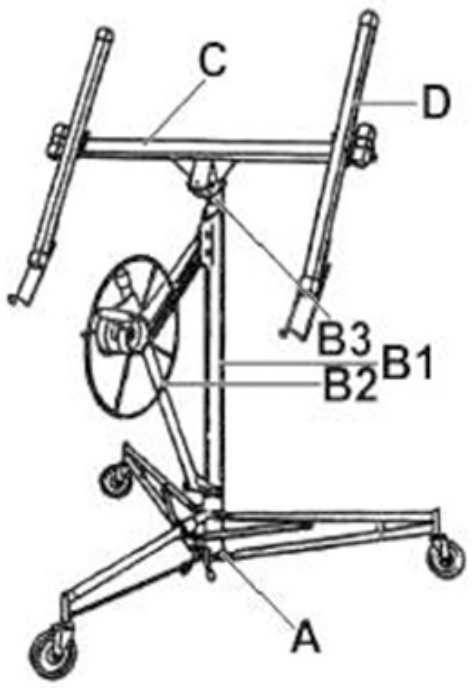

FIG. 1

MONTAGGIO

1. Costruire la base treppiede:

- Impostare la base sul pavimento, poggiando le ruote al suolo.
- Spingere il gancio ad anello verso il pavimento e contemporaneamente aprire le aste telescopiche della base trappiede (Fig. 2, B).
- Tenere il gancio ad anello premuto e far scivolare il tubo fino al foro di blocco.
- Per evitare che la base treppiede si muovi durante l'assemblaggio, innescare tutti e tre i freni bloccanti delle ruote (Fig. 2, C).

2. Impostare il telaio sul profilo a "V" della base treppiede e assicurarsi che il profilo del telaio e della base siano ben fissi l'uno all'altro.
3. Collegare la maniglia alla timone utilizzando il perno in dotazione.

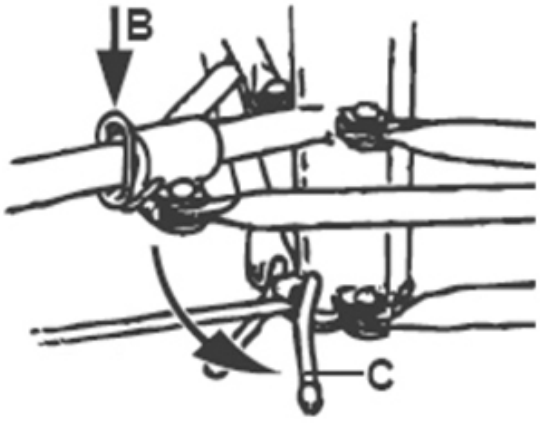

FIG. 2

4. Preparare l'argano per la lavorazione:

- Tirare il timone verso il basso in posizione di lavoro (fig. 3)
- Ruotare leggermente il timone in senso orario per verificare il corretto funzionamento della carrucola e delle aste telescopiche (fig. 3). Se si avverte attrito eccessivo nel sollevamento delle aste telescopiche utilizzare del lubrificante ad olio per favorire il movimento dei meccanismi.
- Innescare gradualmente il freno posizionato sul retro del timone per far ritornare le aste telescopiche precedentmente sollevate nella loro posizione di riposo (fig. 4).
- Fare pressione con la mano sulle aste telescopiche per garantire che le stesse siano completamente rientrate prima di proseguire con l'assemblaggio (D, fig.3).

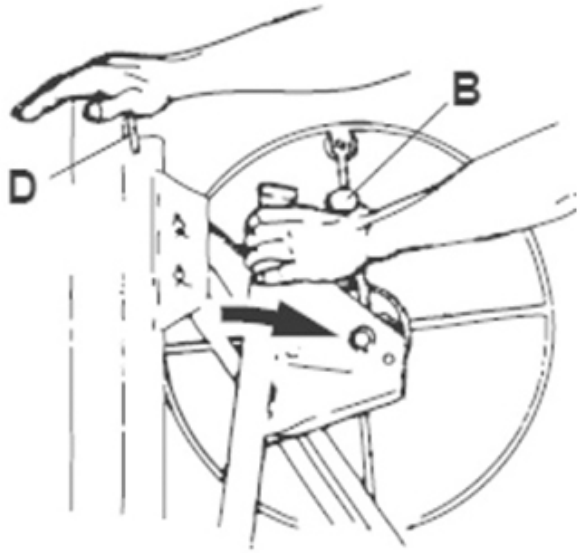

FIG. 3

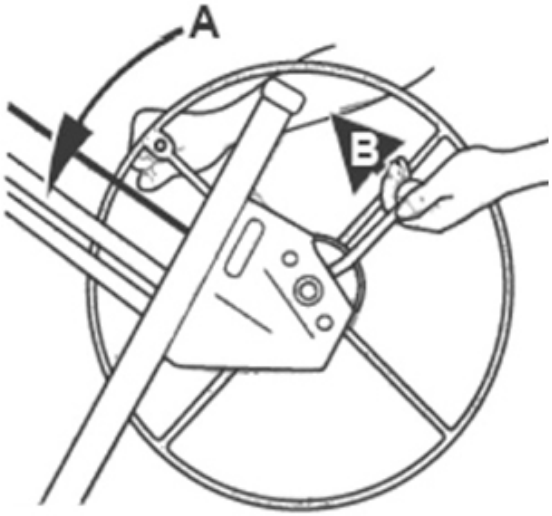

FIG. 4

5. Fissare il supporto orizzontale al telaio:

- Inserire il supporto orizzontale nel telaio inserendo il cilindro nel suo alloggio.
- Assicurare bene il supporto al telaio per evitare che si rompa il fermo di inclinazione (fig.5), quindi agganciarlo sul perno (fig.5).
- Inserire le aste telescopiche orizzontali nel supporto principale precedentemente installato (Fig.7). Notare che le aste telescopiche orizzontale sono intercambiabili.

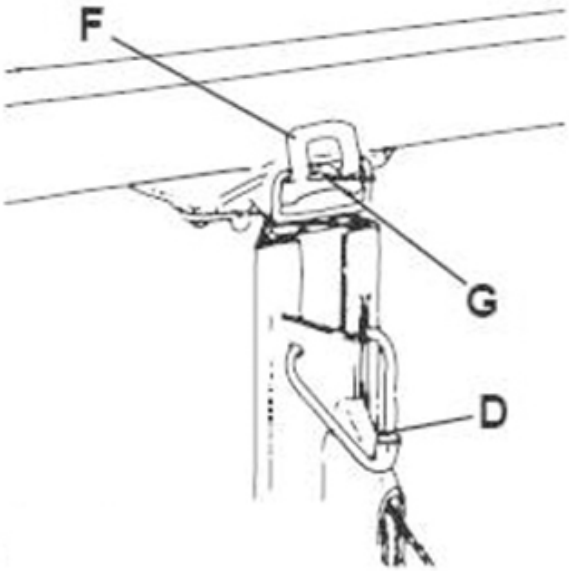

FIG. 5

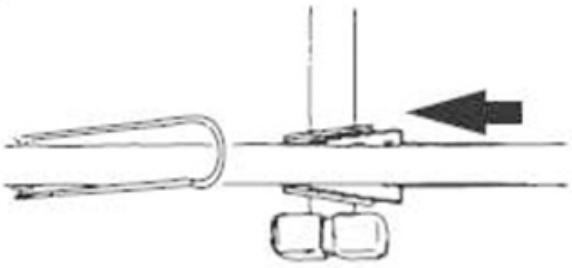

FIG. 6

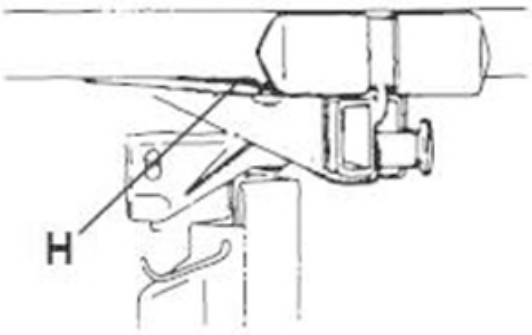

FIG. 7

6. Collegare i supporti trasversali:

- Installare i due supporti trasversali sul supporto orizzontale utilizzando i rispettivi alloggi (fig. 6).

CONTROLLI PER L'OPERATORE

Questo sollevatore idraulico consente il sollevamento di pannelli di dimensioni massime 4.9x1.2mt. Il pannello può essere utilizzato ad un'altezza massima di 11 ft (3,4 m) per fissaggio di pannelli a soffitto o superfici inclinate (con il supporto inclinato) o laterali. Lubrificare il sollevatore dopo ogni utilizzo versando del lubrificante ad olio in tutti i tubolari ed i meccanismi meccanici.

IMPORTANTE: Il supporto si abbassa fino a 34 "(85 cm) e può supportare fino a 150 lbs (68 kg).

GANCIO AD ANELLO

Premere verso il basso il gancio ad anello della base treppiede (fig.10) per sbloccare le due gambe in modo che possono essere ruotate in posizione di lavoro.

CAVALLETTO

Innescare il cavalletto (C, fig.2) per sollevare le ruote dal pavimento ed evitare che l'attrezzo si muovi.

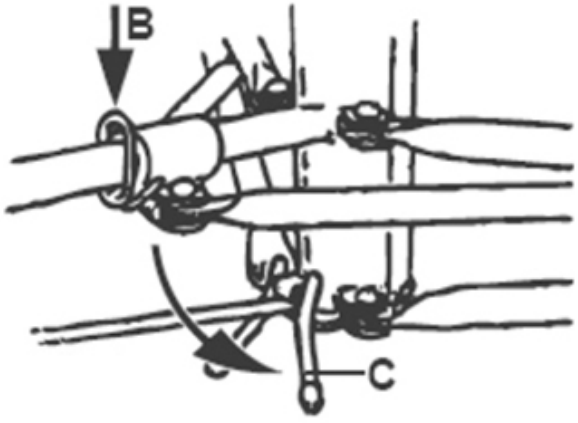

FIG. 2

ASTE TELESCOPICHE ORIZZONTALI

Le aste telescopiche orizzontali (fig.8) si estendono per permettere l'alloggiamente di un pannello più lungo.

Per estendere le aste telescopiche, estrarre il perno di bloccaggio (J, fig.8) fino a quando è possibile e far scorrere le aste all' interno del supporto orizzontale principale. I perni di bloccaggio possono essere utilizzati per bloccare lo stabilizzatore ad uno delle regolazioni possibili: completamente ritratto, esteso 21"(53.3cm), o pienamente esteso 33" (83.8 cm).

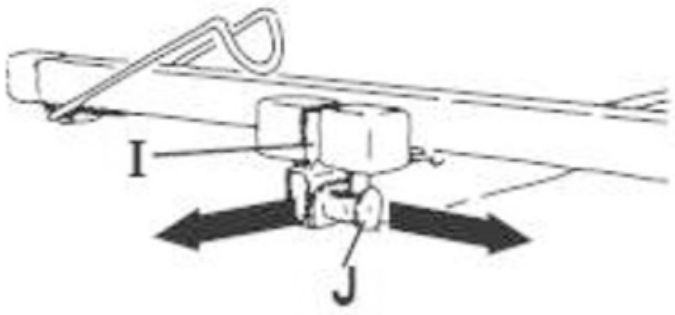

FIG. 8

IMPORTANTE: Non caricare un pannello di cartongesso o azionare lo strumento se i perni di blocco non sono stati bloccati in una delle tre posizioni, o se gli stabilizzatori sono estesi al di là di 33 "(83.8cm).

Per evitare di danneggiarli, è sempre necessario ritirare le aste telescopiche prima di trasportare o immagazzinare lo strumento

GANCI DI SUPPORTO

Aprire il gancio di supporto (K, fig.9) su ciascun braccio trasversale per sostenere il pannello quando vengono caricati, o quando il supporto viene inclinato.

Per evitare di danneggiarli, chiudere sempre i ganci di supporto prima di trasportare o conservare lo strumento

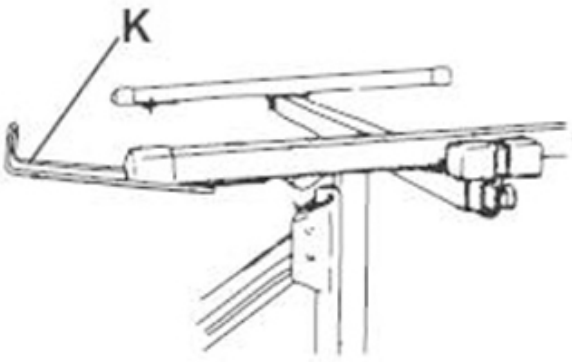

FIG. 9

CHIUSURA DEL GRUPPO ARGANO

Per richiudere il gruppo argano contro il telaio (in caso di smontaggio dell'unità per il trasporto o la conservazione), disinserire il blocco del carello posto sul retro del timone ruotandolo in senso antiorario e spingere contemporaneamente il gruppo argano contro il telaio (fig.10).

Quando si riassembla l'unità per il funzionamento, estendere il gruppo argano fino a bloccarlo.

▲ Attenzione! Non serrare il dado sulla barra di scorrimento, o non si sarà in grado di richiudere l'unità per il trasporto e la conservazione.

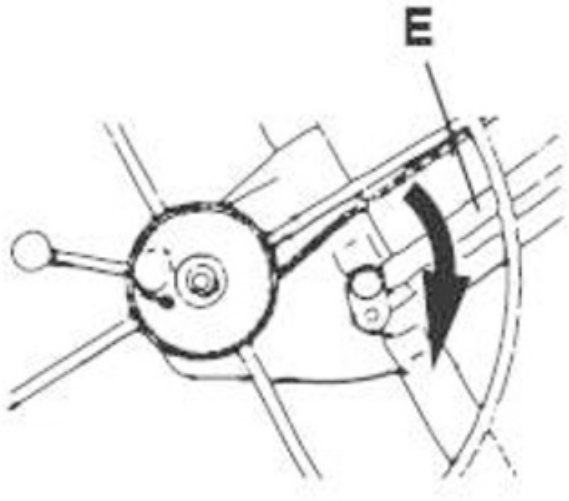

FIG. 10

GANCIO DI INCLINAZIONE

Per consentire il supporto inclinato (durante il caricamento di un pannello, o per sollevare il pannello su una parete laterale o su un soffitto inclinato), o per rimuovere il supporto dal telaio, spingere il gancio di inclinazione verso il basso. Per bloccare la base di appoggio, spingere il gancio verso l'alto (F, fig.5).

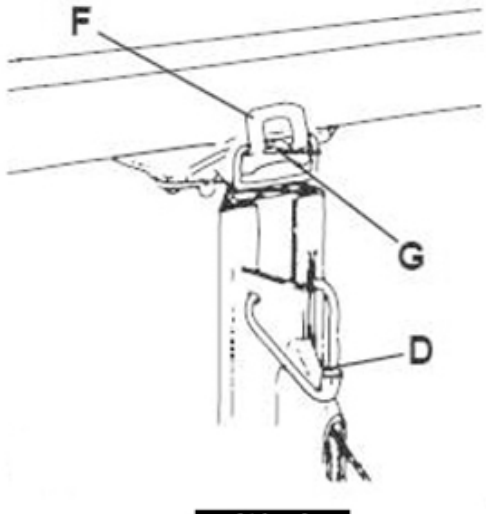

FIG. 5

NOTA: Quando il gancio di inclinazione è disinnescato il supporto può inclinarsi fino a 10°.

FRENO DI SICUREZZA

Un freno a molla tiene il supporto a qualsiasi altezza (A, fig.4). Rilasciare il freno tirando l'opportuna leva per far ritornare le aste telescopiche verticali in posizioni di riposo e quindi ridurre l'altezza.

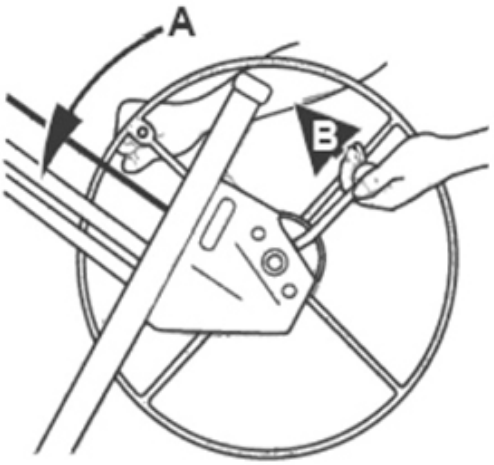

FIG. 4

COME USARE IL TIMONE

Girare il timone verso l'alto o verso il basso rispettivamente per alzare o abbassare le aste telescopiche verticali. Afferrare il timone come mostrato in fig. 11

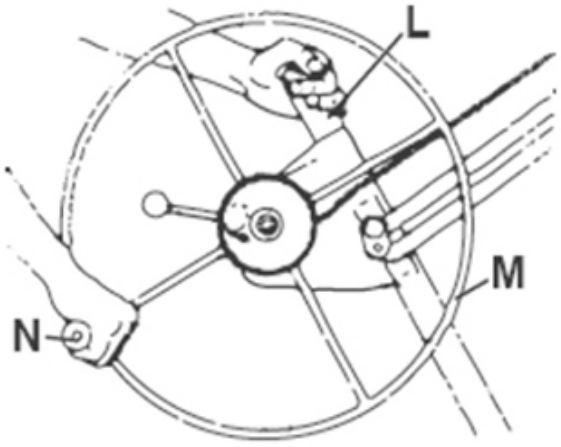

FIG. 11

PROCEDURE OPERATIVE

IMPORTANTE: leggere le precauzioni di sicurezza prima di utilizzare lo strumento

Prima di iniziare il funzionamento ispezionare con cura l'unità per controllare eventuali danni dovuti all'usura. Prestare particolare attenzione al cavo metallico.

CARICAMENTO DEL PANNELLO

▲ Attenzione! Indossare sempre un casco quando si utilizza l'attrezzo.

1. Attivare il fermo delle ruote in modo da evitare che lo strumento si muova. Assicurarsi inoltre che il gancio di inclinazione sia ben innescato.
2. Spostare e aprire i ganci del pannello sui due supporti trasversali.
3. Estendere le aste telescopiche del supporto orizzontale come più necessario per supportare pienamente la lunghezza del pannello.
4. Impostare il pannello sui ganci di sostegno con la facciata rivolta verso il supporto, e con attenzione appoggiarlo contro le braccia incrociate (fig.12).

FIG. 12

5. Se si installa il pannello su un soffitto piano, inclinare il supporto di nuovo fino alla posizione desiderata e bloccare il fermo . Se si installa il pannello su una parete laterale o un soffitto inclinato, lasciare il supporto inclinato.
6. Rilasciare il fermo e ruotare l'argano in modo da sollevare le aste telescopiche verticali fino all'altezza desiderata.

▲ Attenzione! Per evitare lesioni utilizzare solo pannelli a muro a secco e sollevare solo un pannello alla volta

Mai sollevare più di 150 libbre. (68 kg) alla volta.

▲ Attenzione! Per evitare lesioni gravi, controllare che durante il sollevamento di un pannello sia tutto nella norma.

IMPORTANTE: abbassare sempre il fermo prima di sollevare il pannello al soffitto inclinato o un muro laterale.

Far girare la ruota dell'argano nella direzione indicata (fig.19) (tenere il posto per fare leva) fino a quando il pannello è all'altezza desiderata.

Il freno è caricato a molla per mantenere automaticamente il supporto all'altezza selezionata.

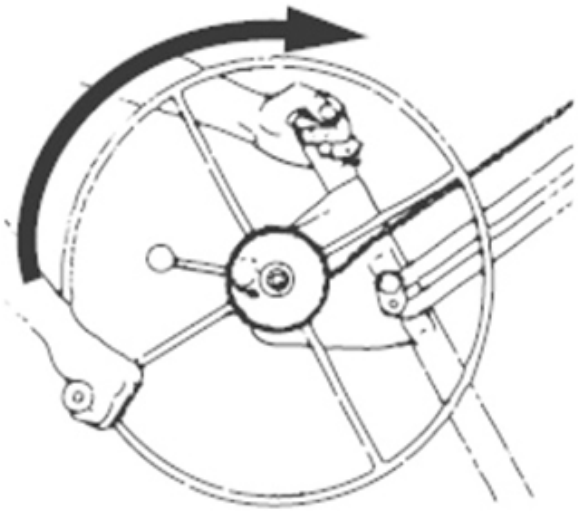

FIG. 13

ABBASSARE IL PANNELLO

1. Afferrare saldamente il timone in modo da poter limitare la rotazione libera all'indietro del timone.
2. Disinnescare con cautela il freno e ruotare lentamente il timone all'indietro per abbassare il supporto all'altezza desiderata.

SMONTAGGIO E CONSERVAZIONE

NOTA: Conservare sempre il prodotto in un luogo asciutto, e protetto.

Psmontare il sollevatore per il trasporto o conservazione dello stesso :

1. Avvolgere la corda fino in fondo.
2. Far scorrere le aste telescopiche verticali fino in fondo aiutandosi con le mani una volta che le aste hanno raggiunto la loro posizione di riposo. Chiudere i ganci del pannello di supporto.
3. Rimuovere i supporti trasversali premendo la linguetta a molla sul fondo (H, fig.7) dopo aver fatto ritirare le aste telescopiche orizzontali se eventualmente aperte.
4. Richiudere il blocco argano.
5. Sollevare il supporto di circa 3 "(75 mm) fino a quando è possibile rimuoverlo dal telaio.
6. Richiudere la base treppiede.

MANUTENZIONE

- Ispezionare il cavo metallico prima di ogni lavoro. Sostituirlo al primo segno di usura.
- Occasionalmente oliare le pulegge dei cavi. Non lasciare mai che l'olio o il grasso si impongano sulla superficie del tamburo del freno.
- Occasionalmente oliare i cuscinetti delle ruote
- Se le sezioni telescopiche del telaio non funzionano in modo uniforme, applicare del grasso o dell' olio nei profili delle aste telescopiche verticali e riprovare.

ATTESTAZIONE DI CONFORMITÀ CE

CE

Franchini Group, azienda proprietaria del marchio registrato BOUDECH® con sede operativa all' Interporto di Nola, Lotto D, 217/218, 80035 (Italy), dichiara che:

I sollevatori per pannelli di cartongesso YZ8018 sono conformi alla direttiva 2006/42/EC del Parlamento Europeo e del Consiglio dei Ministri, del 17 maggio del 2006, relativa alle macchine e per la quale si modifica la Direttiva 95716/CE.

Franchini Group dichiara pertanto che i prodotti commercializzati corrispondono al campione sottoposto a test da parte del produttore secondo lo standard BS EN 1494:2000+A1:2008 ed in accordo allo stesso è stata emessa la certificazione CE da parte di organizzazioni abilitate dalla comunità Europea.

Nola (Italy), 19 Ottobre 2020

Francesco Sorrentino, CEO Franchini Group

ELENCO PARTI

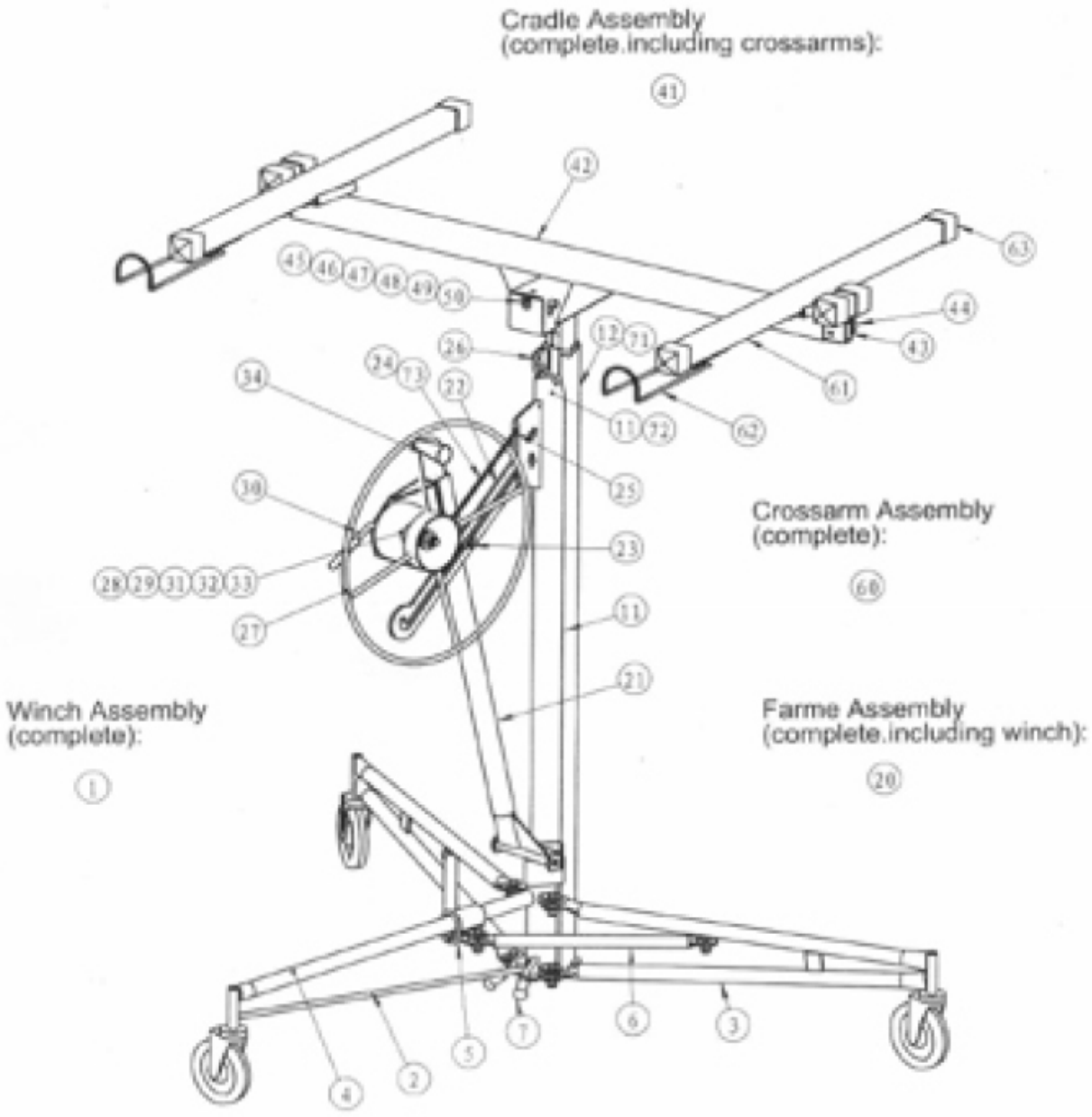

N°	DESCRIPTION	Qty	N°	DESCRIPTION	Qty
1	Complete tripod base	1	34	Winch handle	1
2	Central leg with fixings	1	41	Parts for complete assembly	1
3	Outer leg with fixing	2	42	Support body	1
4	Wheels	3	43	Pin lock Outrigger	2
5	Ring with tension spring	1	44	Complete support assembly	2
6	Tie arm with fasteners	2	45	Assembly head	1
7	Rear rubber brake	2	46	Cradle tilt latch	1
10	Parts for frame assembly	1	47	Tension spring	1
11	Housing frame	1	48	Compression spring	1
12	Internal telescopic section	1	49	Parts for arm assembly	1
13	External telescopic section	1	50	Body parts arms	1
20	Parts for winch assembly	1	51	Hook support panel	1
21	Winch post with fixings	1	52	End cap transverse arm	1
22	Sliding bar with axis	1	53	Extension accessory	1
23	Slider bar with block	1	54	External telescopic section	1
24	Cables	1	55	Cable	1
25	Cable pulley with shaft	3			
26	Sealing hook	1			
27	Winch wheel	1			
28	Bushing	1			
29	Bolt	1			
30	Brake lever assembly	1			
31	Brake lining	1			
32	Tension spring with brake arm	1			
33	Brake hub with bolts	1			

ENGLISH

Plasterboard Lifter

YZ8018

THECNICAL FEATURES

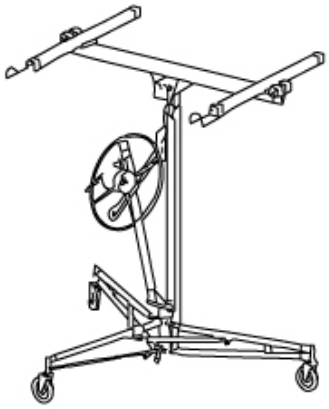

Modello no.	YZ8018
Overview	Plasterboard Lifter

Extremely innovative tool made specifically for DIY enthusiasts.

Ideal for those who love to try their hand at even the most difficult jobs without the help of professionals.

Designed to lift and lay plasterboard slabs on flat or sloped ceilings, quickly and safely. it stretches, tilts, mounts and dismounts quickly, disassembled it passes through the compartment of a standard door

It can be conveniently stored in the trunk of the car for easy transport

Can be loaded and operated by a single person.

Stand surface equipped with locking stops.

Solid, stable and high quality construction

Max. height from ground	Min. height from ground	Max. Capacity	Weight
cm	cm	kg	Gross/Net (kg)
350	140	68	40/38

SAFETY

Please read all instructions carefully before using the lift. This tool cannot be modified or used for applications other than those for which it was designed.

1. Read this instruction manual before working with the tool. Pay close attention to all warnings on the product.
2. Inspect the unit carefully before use.
3. Pay attention to the working temperature before use as extremely hot and/or cold temperatures could compromise the correct operation of the brake.
4. Always make sure that the brake is clean and dry before starting work.
5. Do not use the lift if the transverse arms and support cannot be locked.
6. Always keep the work area free of obstructions
7. Always wear a safety helmet during use.
8. Pay attention to overloading when lifting the plasterboard panel.
9. Do not use the tool to lift objects other than plasterboards.
10. Never lift more than one panel at a time.
11. Never lift more than 150 LBS (68 kg).

SAFETY INSTRUCTIONS

For maximum stability, use the lift on stable, level surfaces.

Be careful when using the instrument to prevent unpleasant accidents. Make sure the wheel brakes are all engaged before starting work to ensure safe and stable use.

Do not climb on the stand as this may cause damage to the instrument and/or personal injury. Before starting work, make sure that the panel is securely attached to the stand to prevent unwanted movement.

COMPONENTS

The hydraulic lift is supplied partially pre-assembled, but it will be necessary to install some components before use (Fig. 1):

A Tripod base

B Frame consisting of a housing (B1), a winch (B2) and telescopic sections of 4 ft (122 cm) B3.

C Horizontal bracket.

D Cross brackets.

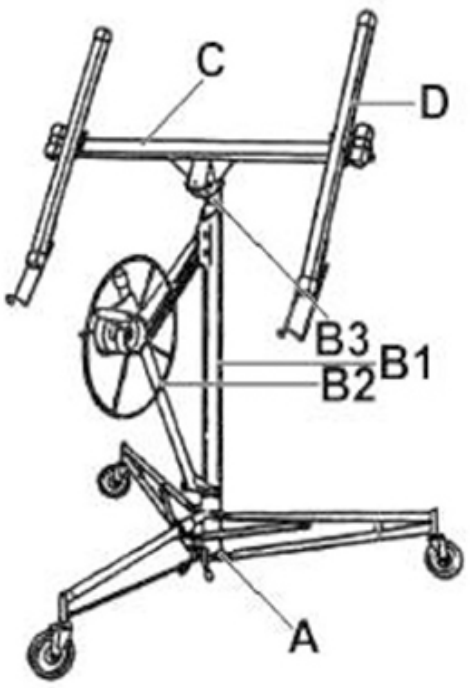

FIG. 1

ASSEMBLY

1. Build the tripod base:

- Set the base on the floor, placing the wheels on the ground.
- Push the ring hook towards the floor and simultaneously open the telescopic rods of the tripod base (Fig. 2, B).
- Hold ring hook pressed and slide the tubes to the locking hole.
- To prevent the tripod base from moving during assembly, trigger all 3 wheel locking brakes (Fig. 2, C).

2. Set the frame on the "V" profile of the tripod base and make sure that the frame and base profiles are firmly fixed to each other.
3. Attach the handle to the rudder using the supplied pin.

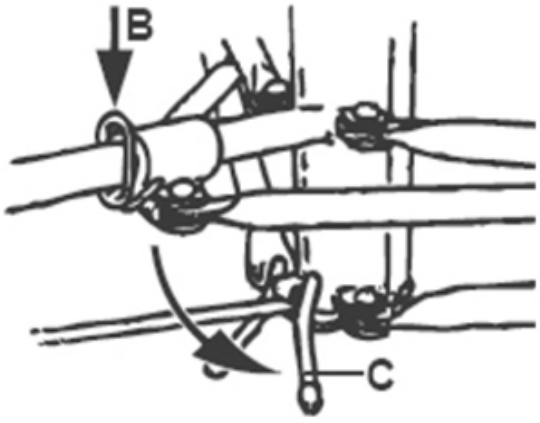

FIG. 2

4. Prepare the winch for processing:

- Pull the rudder down to the working position (Fig. 3).
- Turn the rudder slightly clockwise to check that the pulley and telescopic rods are working properly (Fig. 3). If you feel excessive friction when lifting the telescopic rods, use oil lubricant to facilitate the movement of the mechanisms.
- Gradually apply the brake at the rear of the rudder to return the telescopic rods previously raised to their rest position (Fig. 4).
- Press the telescopic rods with your hand to ensure that they are fully retracted before continuing with the assembly (D, fig.3).

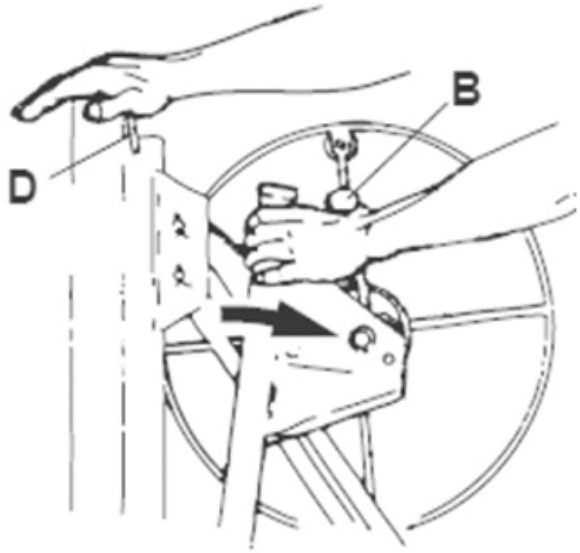

FIG. 3

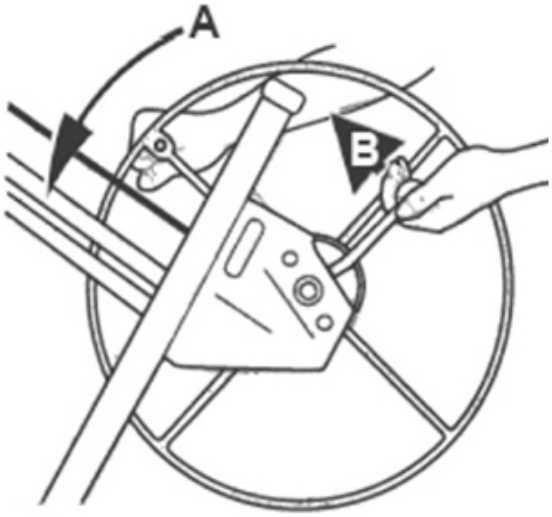

FIG. 4

5. Attach the horizontal support to the frame:

- Insert the horizontal support into the frame by inserting the cylinder into its housing.
- Secure well the support to the frame to prevent the tilt hook from breaking (fig.5), then hook it on the pin (fig.5).
- Insert the horizontal telescopic rods into the previously installed main support (Fig.7). Note that the horizontal telescopic rods are interchangeable

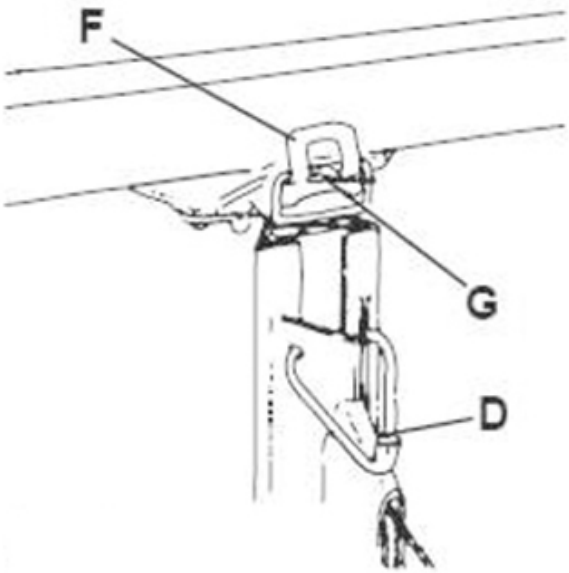

FIG. 5

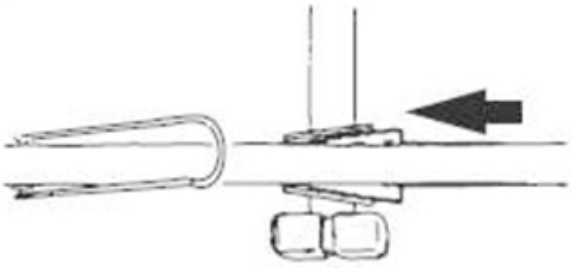

FIG. 6

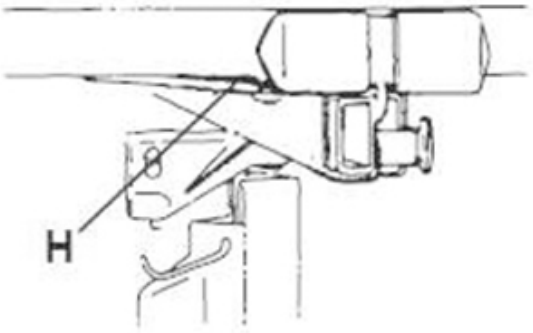

FIG. 7

6. Connect the cross brackets.

- Install the two cross brackets on the horizontal support using their respective housings (Fig. 6).

SAFETY EQUIPMENTS

This hydraulic lift allows the lifting of panels of maximum size 4.9x1.2mt. The panel can be used at a maximum height of 11 ft (3.4 m) to attach panels to the ceiling or inclined surfaces (with the inclined support) or side panels. Lubricate the lift after each use by pouring oil lubricant into all tubulars and mechanical mechanisms.

IMPORTANT: Support lowers to 34" (85 cm) and can support up to 150 lbs (68 kg).

RING HOOK

Press down the ring hook of the tripod base (fig.10) to unlock the two legs so that they can be rotated into the working position.

STAND

Trigger the stand (C, fig.2) to lift the wheels off the floor and prevent the tool from moving.

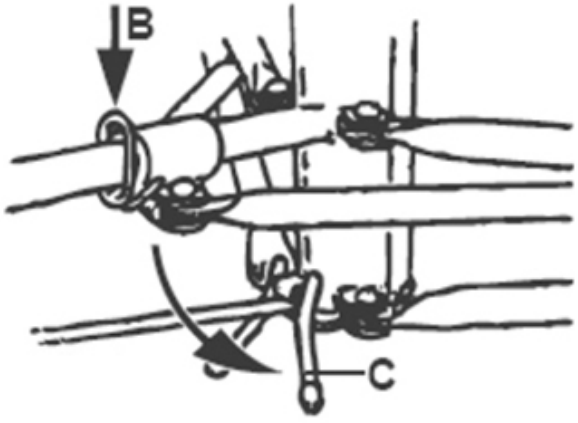

FIG. 2

HORIZONTAL TELESCOPIC RODS

The horizontal telescopic rods (fig.8) extend to accommodate a longer panel.

To extend the telescopic rods, pull out the locking pin (J, fig.8) until it is possible and slide the rods inside the main horizontal support. The locking pins can be used to lock the stabilizer to one of the possible settings: fully retracted, extended 21" (53.3cm), or fully extended 33" (83.8cm).

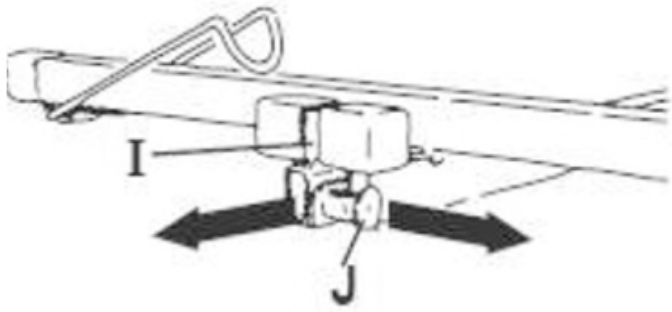

FIG. 8

IMPORTANT: Do not load a plasterboard panel or operate the instrument if the locking pins have not been locked in any of the three positions, or if the stabilizers are extended beyond 33" (83.8cm).

To avoid damages, it is always necessary to remove the telescopic rods before transporting or storing the equipment.

BRACKET HOOKS

Open the bracket hook (K, fig.9) on each cross arm to support the panel when loaded, or when the support is tilted.

To avoid damage, always close the bracket hooks before transporting or storing the instrument

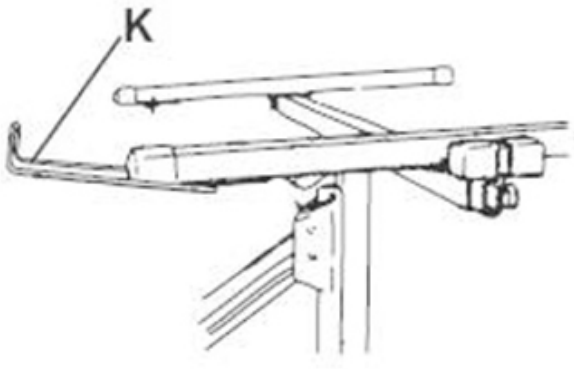

FIG. 9

CLOSING THE WINCH GROUP

To close the winch unit against the frame (in case of disassembly of the unit for transport or storage), disengage the block of the wheel block located on the back of the rudder by turning it counterclockwise and push the winch unit against the frame at the same time (fig.10).

When reassembling the unit for operation, extend the winch assembly until it locks

▲ Attention! Do not tighten the nut on the slide bar, or you will not be able to close the unit for transport and storage

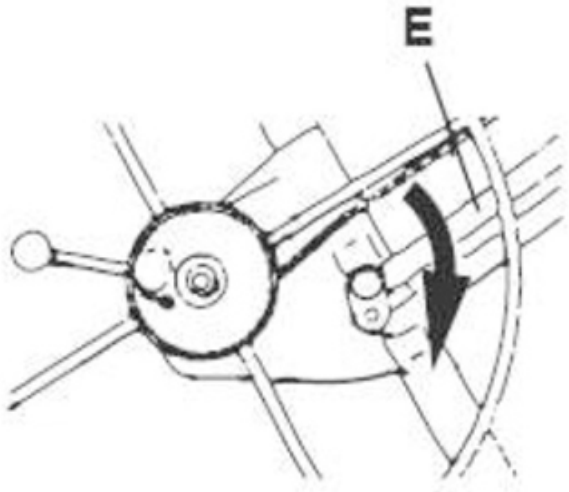

FIG. 10

TILT HOOK

To allow the support to tilt (when loading a panel, or to lift the panel on a side wall or sloping ceiling), or to remove the support from the frame, push the tilt hook down.

To lock the support base, push the hook upwards (F, fig.5).

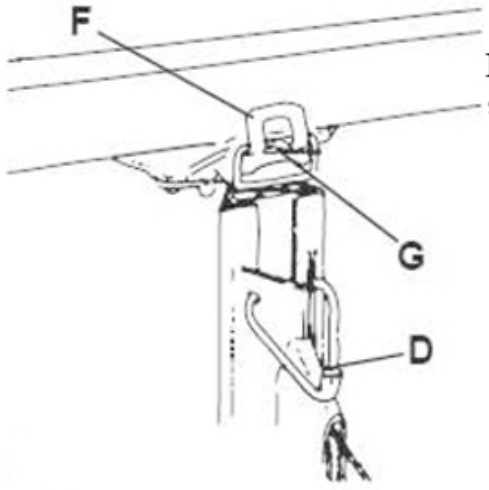

FIG. 5

NOTE: When the tilt hook is disengaged the support can tilt up to 10°.

SAFETY BRAKE

A spring brake holds the support at any height (A, fig.4). Release the brake by pulling the appropriate lever to return the vertical telescopic rods to their rest positions and then reduce the height.

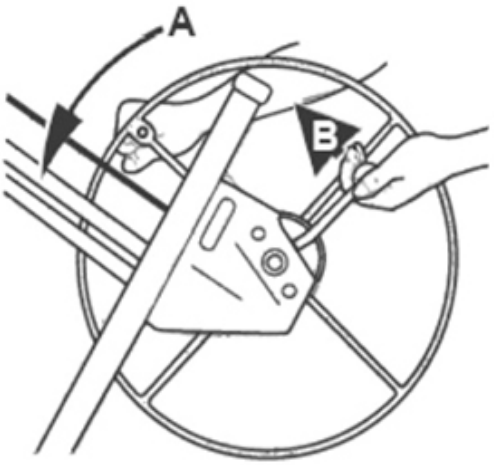

FIG. 4

HOW TO USE THE RUDDER

Turn the rudder up or down respectively to raise or lower the vertical telescopic rods. Grab the rudder as shown in Fig. 11

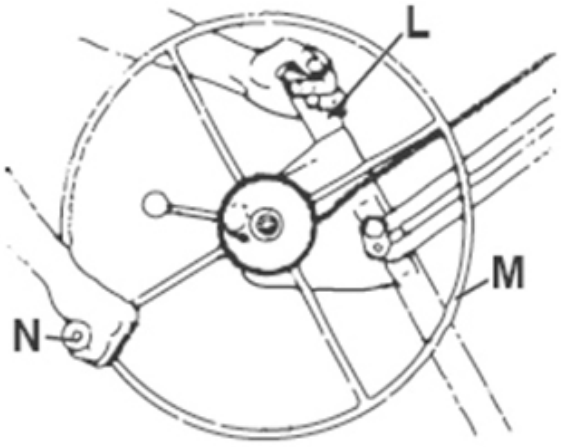

FIG. 11

OPERATING INSTRUCTIONS

IMPORTANT: Read the safety precautions before using the equipment.

Before starting operation, carefully inspect the unit for damage due to wear and tear. Pay particular attention to the metal cable.

PANEL LOADING

▲ Attention! Always wear a helmet when using the tool.

1. Activate the wheel lock so that the instrument does not move. Also make sure that the tilt hook is well primed.
2. Move and open the panel hooks on the two cross supports.
3. Extend the telescopic rods of the horizontal support as most necessary to fully support the length of the panel.
4. Set the panel on the support hooks with the façade facing the support, and carefully rest it against the crossed arms (fig.12).

FIG. 12

5. If installing the panel on a flat ceiling, tilt the support back to the desired position and lock the catch . If you install the panel on a side wall or sloping ceiling, leave the support sloping.

6. Release the stop and turn the winch so that the vertical telescopic rods are raised to the desired height.

▲ Attention! To avoid injuries use only drywall panels and lift only one panel at a time

▲ Never lift more than 150 lbs. (68 kg) at a time.

▲ Attention! To avoid serious injuries, check that everything is in order when lifting a panel.

IMPORTANT: Always lower the catch before lifting the panel to the sloping ceiling or side wall.

Turn the winch wheel in the direction indicated (fig.19) (hold the place to pry) until the panel is at the desired height.

The brake is spring-loaded to automatically keep the support at the selected height.

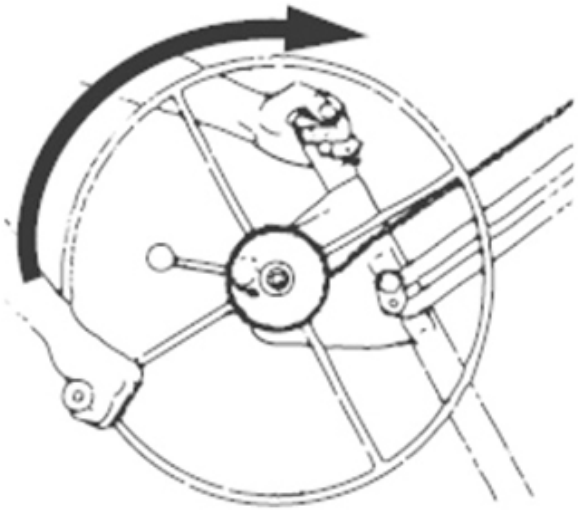

FIG. 13

LOWER THE PANEL

1. Grasp the rudder firmly so that you can limit the free backward rotation of the rudder.
2. Carefully release the brake and slowly turn the rudder backwards to lower the support to the desired height.

DISASSEMBLY AND STORAGE

NOTE: always store the product in a dry, protected place.

To disassamble the lifter for transport or storage:

1. Wrap the rope to the bottom.
2. Slide the vertical telescopic rods all the way down using your hands once the rods have reached their rest position. Close the hooks on the support panel.
3. Remove the transversal supports by pressing the spring tab on the bottom (H, fig.7) after having the horizontal telescopic rods retracted if they are open.
4. Close the winch block.
5. Lift the support about 3" (75 mm) until it can be removed from the frame.
6. Close the tripod base.

MAINTENANCE

- Inspect the metal cable before each job. Replace it at the first sign of wear.
- Occasionally oil the cable pulleys. Never let oil or grease get on the surface of the brake drum.
- Occasionally oil the wheel bearings
- If the telescopic frame sections do not work evenly, apply grease or oil to the profiles of the vertical telescopic rods and try again.

CERTIFICATION OF CE CONFORMITY

CE

Franchini Group, owner of the registered trademark BOUDECH® with operational headquarters at Interporto di Nola, Lotto D, 217/218, 80035 (Italy), declares that:

The YZ8018 plasterboard hoists comply with Directive 2006/42/EC of the European Parliament and of the Council of Ministers of 17 May 2006 on machinery and amending Directive 95716/EC.

Franchini Group therefore declares that the products marketed correspond to the sample tested by the manufacturer according to the BS EN 1494:2000+A1:2008 standard and according to the same, CE certification has been issued by organizations authorized by the European Community.

Nola (Italy), 19 Ottobre 2020

Francesco Sorrentino, CEO Franchini Group

PART LIST

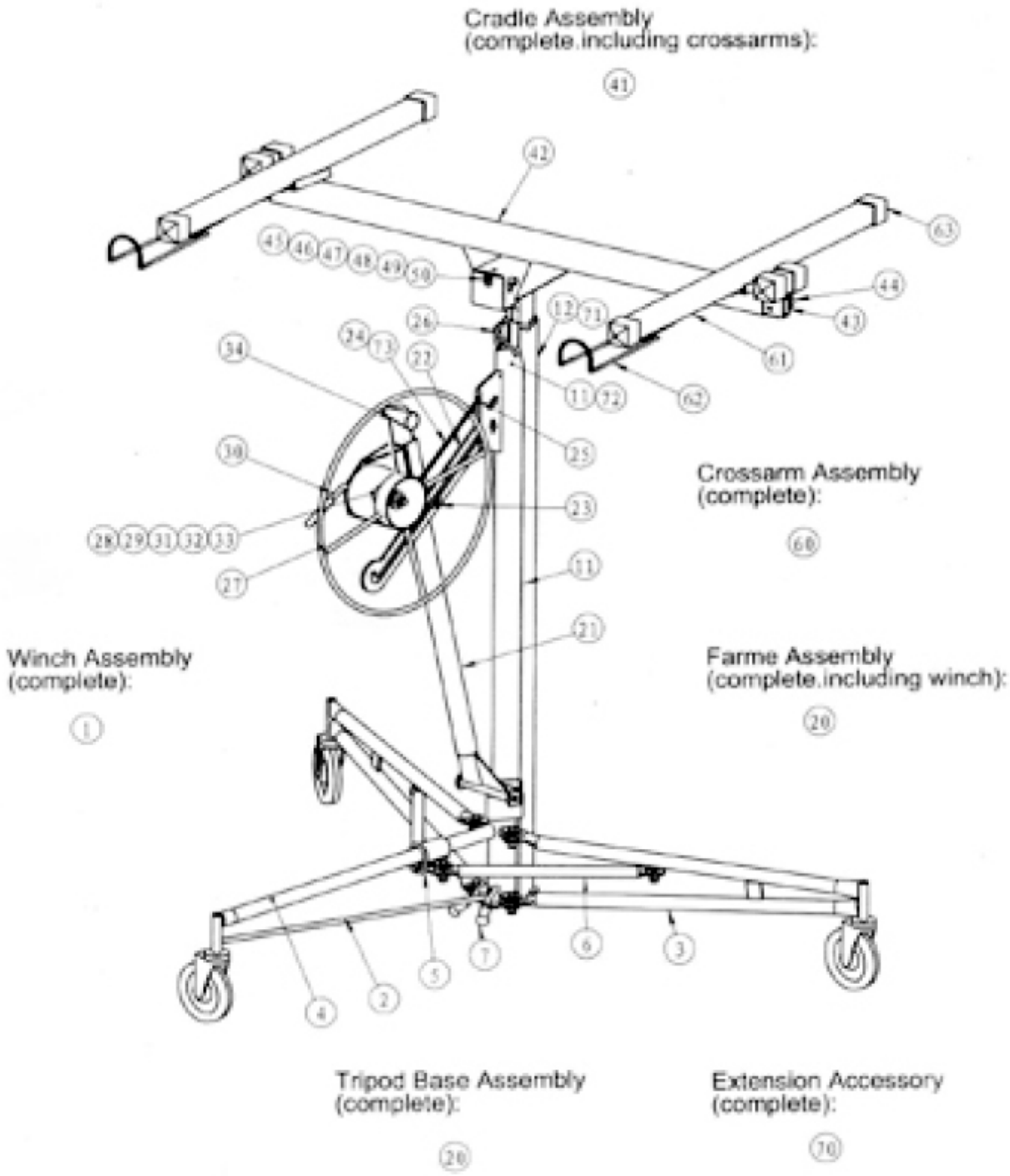
Cradle Assembly
(complete.including crossarms):
41
42
63
45 46 47 48 49 50
44
43
12 71
26
24 73
22
34
61
11 72
62
25
30
Crossarm Assembly
(complete):
60
23
28 29 31 32 33
27
11
21
Winch Assembly
(complete):
1
Farme Assembly
(complete.including winch):
20
6
3
7
5
2
4
Tripod Base Assembly
(complete):
20
Extension Accessory
(complete):
70

N°	DESCRIPTION	Qty	N°	DESCRIPTION	Qty
1	Complete tripod base	1	34	Winch handle	1
2	Central leg with fixings	1	41	Parts for complete assembly	1
3	Outer leg with fixing	2	42	Support body	1
4	Wheels	3	43	Pin lock Outrigger	2
5	Ring with tension spring	1	44	Complete support assembly	2
6	Tie arm with fasteners	2	45	Assembly head	1
7	Rear rubber brake	2	46	Cradle tilt latch	1
10	Parts for frame assembly	1	47	Tension spring	1
11	Housing frame	1	48	Compression spring	1
12	Internal telescopic section	1	49	Parts for arm assembly	1
13	External telescopic section	1	50	Body parts arms	1
20	Parts for winch assembly	1	51	Hook support panel	1
21	Winch post with fixings	1	52	End cap transverse arm	1
22	Sliding bar with axis	1	53	Extension accessory	1
23	Slider bar with block	1	54	External telescopic section	1
24	Cables	1	55	Cable	1
25	Cable pulley with shaft	3			
26	Sealing hook	1			
27	Winch wheel	1			
28	Bushing	1			
29	Bolt	1			
30	Brake lever assembly	1			
31	Brake lining	1			
32	Tension spring with brake arm	1			
33	Brake hub with bolts	1			

ESPAÑOL

Levantador de tableros de yeso
YZ8018

PAGINA TÉCNICA

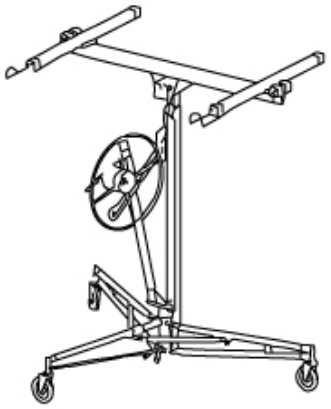

Modello no.	YZ8018
Overview	Levantador de Cartón Yeso

Una herramienta extremadamente innovadora hecha especialmente para los entusiastas del bricolaje.

Ideal para aquellos que les gusta probar su mano en los trabajos más difíciles sin la ayuda de profesionales.

Diseñado para levantar y colocar placas de yeso en techos planos o inclinados de manera rápida y segura

Se estira, inclina, monta y desmonta rápidamente, se desmonta y pasa por el compartimento de una puerta estándar

Se puede guardar cómodamente en el maletero del coche para facilitar su transporte

Se puede cargar y manejar por una sola persona

Placa de calle equipada con topes de bloqueo

Construcción sólida, estable y de alta calidad

Altura máxima	Altura mínima	Peso máximo	Peso
cm	cm	kg	bruto/neto (kg)
350	140	68	40/38

SEGURIDAD

Le recomendamos que lea todas las instrucciones cuidadosamente antes de usar el ascensor. Este implemento no puede ser modificado ni utilizado para aplicaciones distintas de aquellas para las que fue diseñado.

1. Lea este manual de instrucciones antes de trabajar con la herramienta. Preste mucha atención a todas las advertencias del producto.
2. Inspeccione la unidad cuidadosamente antes de usarla.
3. Preste atención a la temperatura de trabajo antes del uso, ya que las temperaturas extremadamente calientes y/o frías podrían afectar al correcto funcionamiento del freno.
4. Asegúrese siempre de que el freno esté limpio y seco antes de empezar a trabajar.
5. No utilice la conexión si los eslabones cruzados y el soporte no pueden ser bloqueados por el gancho de inclinación.
6. Siempre mantenga el área de trabajo libre de obstrucciones.
7. Siempre use un casco de seguridad durante el uso.
8. Presta atención a la sobrecarga cuando levantes la tabla de yeso.
9. No utilice la herramienta para levantar objetos que no sean de yeso.
10. Nunca levante más de un panel a la vez.
11. Nunca levante más de 150 LBS (68 kg).

INSTRUCCIONES DE SEGURIDAD

Para una máxima estabilidad, utilice el elevador en superficies estables y niveladas.

Tenga cuidado al usar el instrumento para evitar accidentes desagradables. Asegúrese de que los frenos de bloqueo de las ruedas estén todos activados antes de empezar a trabajar para garantizar un uso seguro y estable.

No se suba al soporte, ya que esto podría causar daños al instrumento y/o lesiones personales. Antes de empezar a trabajar, asegúrate de que el panel esté bien sujeto al soporte para evitar movimientos no deseados.

COMPONENTES

El elevador hidráulico se suministra parcialmente premontado, pero será necesario instalar algunos componentes antes de su uso (Fig. 1):

A Base de trípode

B Marco que consiste en una carcasa (B1), un cabrestante (B2) y secciones telescópicas de 122 cm (4 pies) B3.

C Soporte de panel horizontal.

D Soporte de panel transversal.

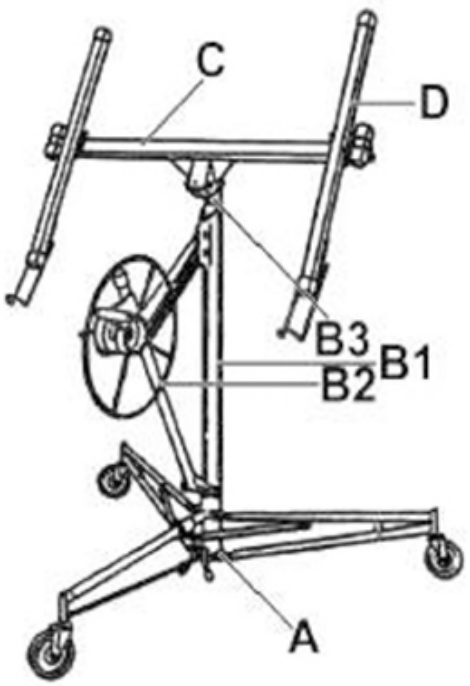

FIG. 1

MONTAGGIO

1. La construcción de la base del trípode:

- Poner la base en el suelo, colocando las ruedas en el suelo.
- Empuje el gancho del anillo hacia el suelo y abra simultáneamente las barras telescópicas de la base del trípode (Fig. 2, B).
- Mantén el gancho para anillos presionado y desliza el tubo hasta el agujero de cierre.
- Para evitar que la base del trípode se mueva durante el montaje, active los tres frenos de bloqueo de las ruedas (Fig. 2, C).

2. Ponga el marco en el perfil en "V" de la base del trípode y asegúrese de que el marco y el perfil de la base estén firmemente fijados el uno al otro.
3. Conecta la manija al timón con el pasador suministrado.

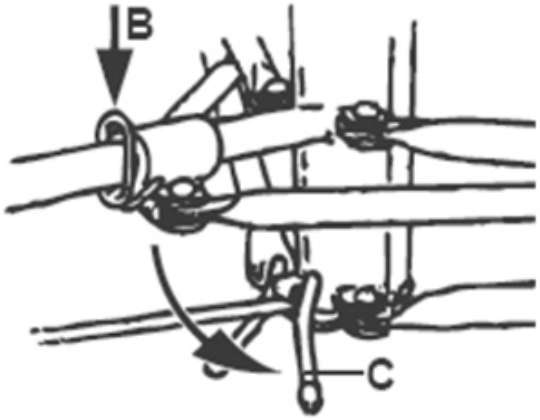

FIG. 2

4. Prepare el cabrestante para el procesamiento:

- Tire del timón hasta la posición de trabajo (Fig. 3)
- Gire el timón ligeramente en el sentido de las agujas del reloj para comprobar que la polea y las barras telescópicas funcionan correctamente (Fig. 3). Si siente una fricción excesiva al levantar las barras telescópicas, utilice aceite lubricante para facilitar el movimiento de los mecanismos.
- Aplique gradualmente el freno en la parte trasera del timón para devolver las barras telescópicas previamente levantadas a su posición de reposo (Fig. 4).
- Presione las barras telescópicas con la mano para asegurarse de que están completamente retraídas antes de continuar con el montaje (D, fig.3).

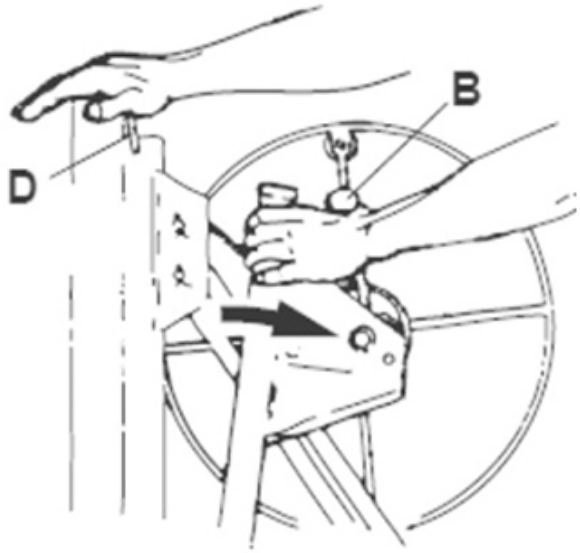

FIG. 3

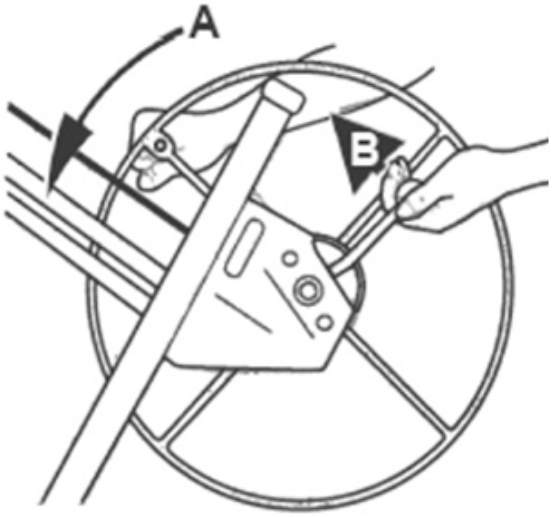

FIG. 4

5. Fijar el soporte horizontal al marco:

- Inserte el soporte horizontal en el marco insertando el cilindro en su alojamiento.
- Asegure bien el soporte al bastidor para evitar que se rompa el tope de inclinación (fig.5), y luego engánchelo al pasador (fig.5).
- Inserte las barras telescópicas horizontales en el soporte principal previamente instalado (Fig.7). Obsérvese que las barras telescópicas horizontales son intercambiables.

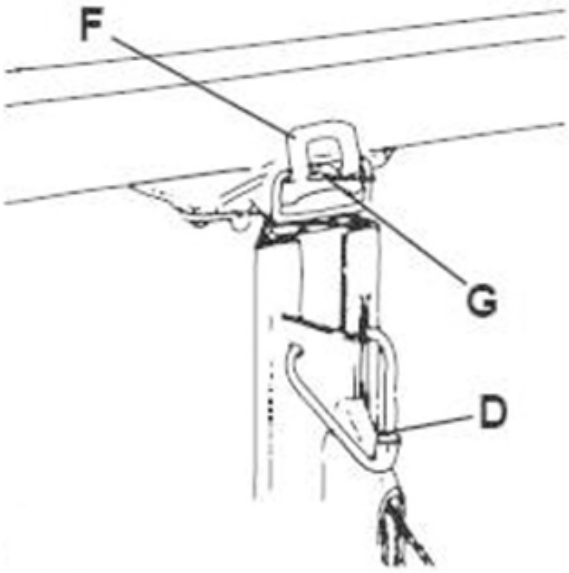

FIG. 5

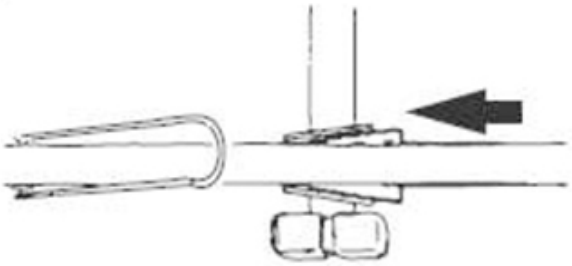

FIG. 6

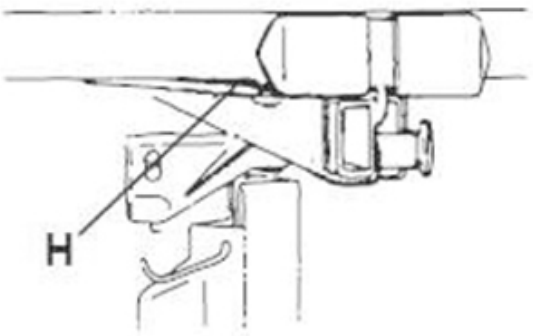

FIG. 7

6. Conecta los soportes transversales:

- Instale los dos apoyos transversales en el soporte horizontal utilizando sus respectivas carcasas (Fig. 6).

CONTROLES OPERACIONALES

Este elevador hidráulico permite levantar paneles de un tamaño máximo de 4.9x1.2mt. El panel puede utilizarse a una altura máxima de 3,4 m (11 pies) para fijar los paneles al techo o a superficies inclinadas (con el soporte inclinado) o a los paneles laterales. Lubrique el ascensor después de cada uso vertiendo aceite lubricante en todos los tubulares y mecanismos mecánicos.

IMPORTANTE: El soporte baja a 85 cm y puede soportar hasta 68 kg.

GANCHO O-RING

Presione el gancho para anillos de la base del trípode (fig.10) para desbloquear las dos patas de modo que puedan ser giradas en la posición de trabajo.

CALVALLETTO

Acciona el soporte (C, fig.2) para levantar las ruedas del suelo y evitar que el implemento se mueva.

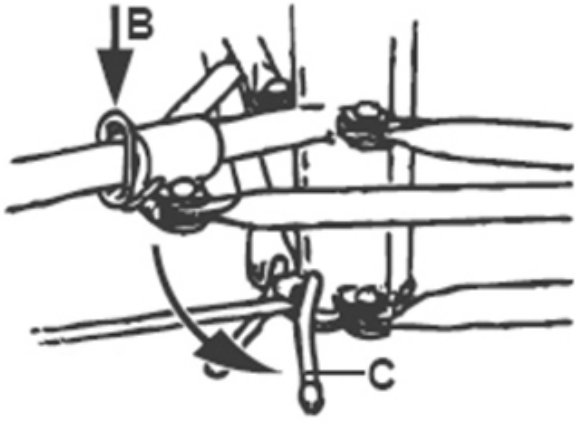

FIG. 2

BARRAS TELESCÓPICAS HORIZONTALES

Las barras telescópicas horizontales (fig.8) se extienden para acomodar un panel más largo.

Para extender las barras telescópicas, saque el pasador de bloqueo (J, fig.8) hasta que sea posible y deslice las barras dentro del soporte horizontal principal. Los pasadores de bloqueo pueden utilizarse para bloquear el estabilizador en uno de los ajustes posibles: totalmente replegado, extendido 21" (53,3 cm), o totalmente extendido 33" (83,8 cm).

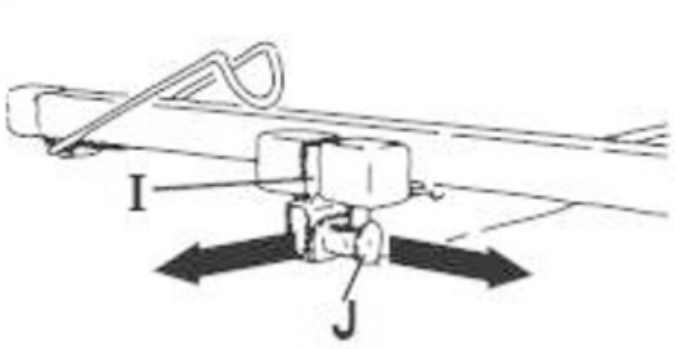

FIG. 8

IMPORTANTE: No cargue un panel de yeso ni opere el instrumento si los pasadores de bloqueo no han sido bloqueados en una de las tres posiciones, o si los estabilizadores están extendidos más allá de 33" (83,8 cm).

Para evitar que se dañen, las barras telescópicas deben retirarse siempre antes de transportar o almacenar el instrumento.

COLGADORES

Abra el gancho de soporte (K, fig.9) en cada brazo transversal para apoyar el panel cuando esté cargado, o cuando el soporte esté inclinado.

Para evitar daños, cierre siempre los ganchos de soporte antes de transportar o almacenar el instrumento.

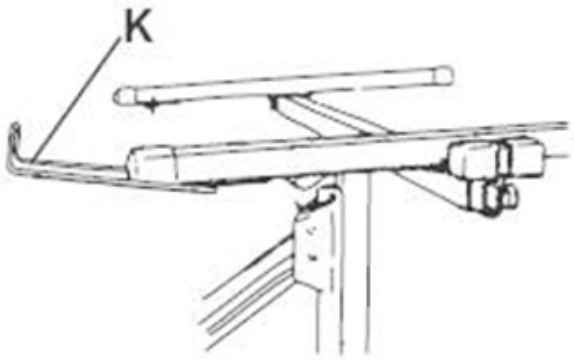

FIG. 9

CIERRE DEL GRUPO DE CABESTRANTES

Para cerrar la unidad del cabrestante contra el bastidor (en caso de desmontaje de la unidad para su transporte o almacenamiento), desenganche el bloque de la rueda situado en la parte posterior del timón girándolo en sentido contrario a las agujas del reloj y empuje la unidad del cabrestante contra el bastidor al mismo tiempo (fig.10).

Cuando vuelva a montar la unidad para su funcionamiento, extienda el conjunto del cabrestante hasta que se bloquee.

▲ ¡Atención! No apriete la tuerca de la barra corrediza, o no podrá cerrar la unidad para su transporte y almacenamiento

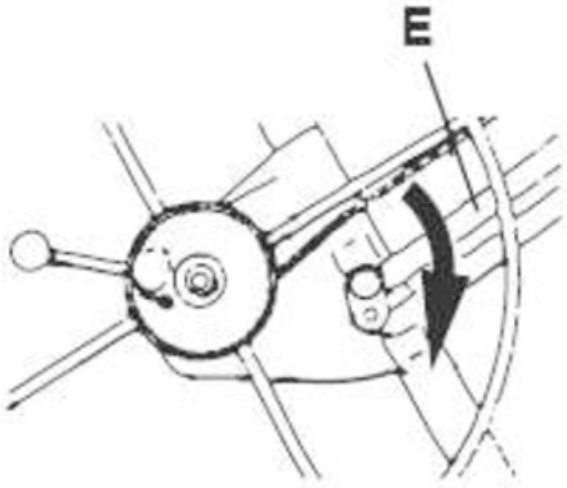

FIG. 10

GANCHO INCLINADO

Para permitir que el soporte se incline (cuando se carga un panel, o para levantar el panel sobre una pared lateral o un techo inclinado), o para retirar el soporte del marco, empuje el gancho de inclinación hacia abajo. Para bloquear la base de apoyo, empuja el gancho hacia arriba (F, fig.5).

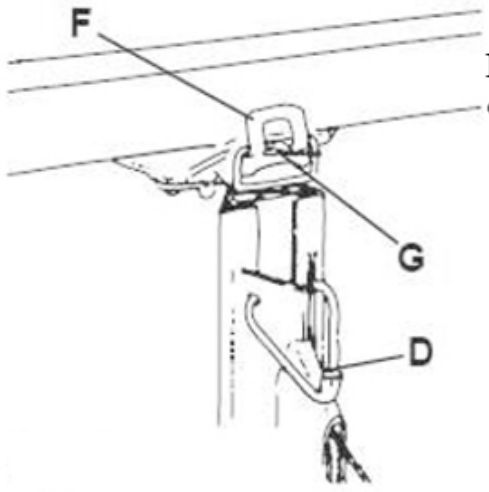

FIG. 5

NOTA: Cuando el gancho de inclinación está desactivado, el soporte puede inclinarse hasta 10°.

FRENO DE SEGURIDAD

Un freno de muelle sujeta el soporte a cualquier altura (A, fig.4). Suelte el freno tirando de la palanca correspondiente para devolver las barras telescópicas verticales a sus posiciones de reposo y luego reduzca la altura.

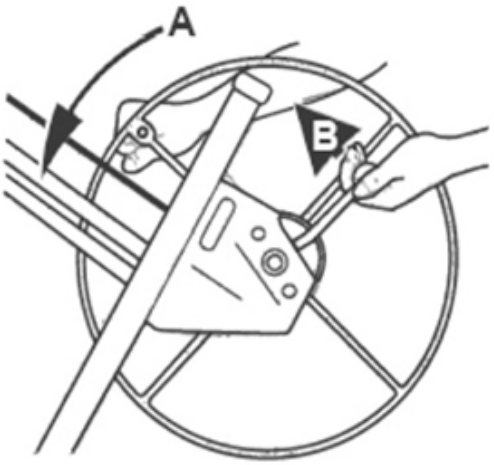

FIG. 4

CÓMO USAR EL TIMÓN

Gire el timón hacia arriba o hacia abajo respectivamente para subir o bajar las barras telescópicas verticales. Agarre el timón como se muestra en la Fig. 11.

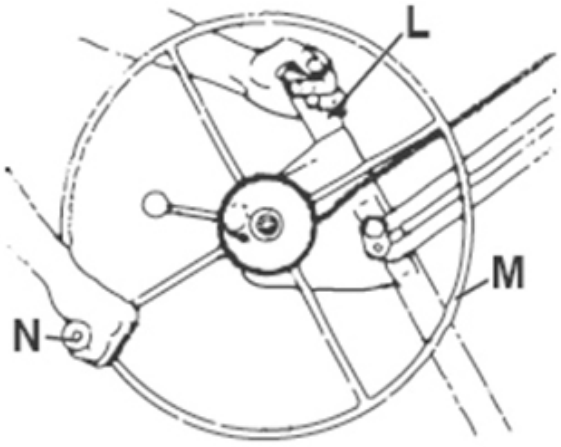

FIG. 11

PROCEDIMIENTO OPERATIVO

IMPORTANTE: Lea las precauciones de seguridad antes de usar el instrumento.

Antes de comenzar a operar, inspeccione cuidadosamente la unidad para ver si hay daños debidos al desgaste. Presta especial atención al cable de metal.

CARGANDO EL PANEL

▲ ¡Atención! Siempre use un casco cuando use la herramienta.

1. Active el bloqueo de la rueda para que el instrumento no se mueva. También asegúrate de que el gancho de inclinación esté bien acoplado.
2. Mueve y abre los ganchos del panel en los dos soportes transversales.
3. Extienda las barras telescópicas del soporte horizontal como sea más necesario para soportar completamente la longitud del panel.
4. Coloca el panel en los ganchos de soporte con la fachada de cara al soporte, y apóyalo cuidadosamente contra los brazos cruzados (fig.12).

FIG. 12

5. Si instala el panel en un techo plano, incline el soporte hacia atrás hasta la posición deseada y bloquee el pestillo. Si instalas el panel en una pared lateral o en un techo inclinado, deja el soporte inclinado.
6. Suelte el tope y gire el cabrestante para que las barras telescópicas verticales se eleven a la altura deseada.

▲ ¡Atención! Para evitar lesiones, use sólo paneles de yeso y levante sólo un panel a la vez.

▲ Nunca levante más de 150 libras. (68 kg) a la vez.

▲ ¡Atención! Para evitar lesiones graves, compruebe que todo esté en orden al levantar un panel

IMPORTANTE: Siempre baje el pestillo antes de levantar el panel a un techo inclinado o a una pared lateral.

Gire la rueda del cabrestante en la dirección indicada (fig.19) (mantenga el lugar para curiosear) hasta que el panel esté a la altura deseada.

El freno se carga por resorte para mantener automáticamente el soporte a la altura seleccionada.

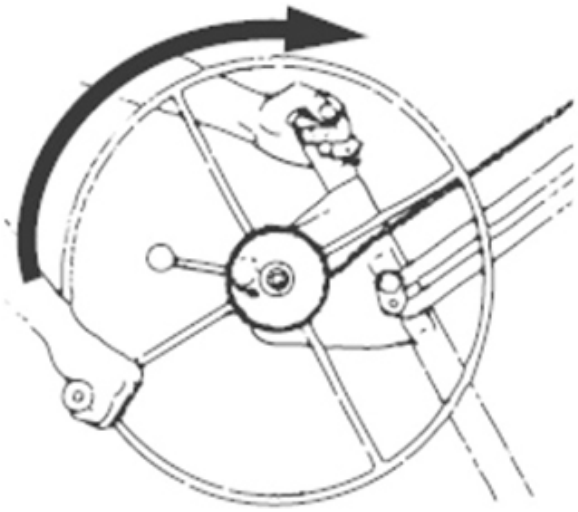

FIG. 13

BAJE EL PANEL

1. Agarra el timón con firmeza para que puedas limitar la libre rotación hacia atrás del timón.
2. Suelte el freno con cuidado y gire lentamente el timón hacia atrás para bajar el soporte a la altura deseada.

DESMONTAJE Y ALMACENAMIENTO

NOTA: Siempre almacene el producto en un lugar seco y protegido.

Para desmontar el elevador para el transporte o el almacenamiento:

1. Envuelve la cuerda hasta abajo.
2. Deslice las barras telescópicas verticales hasta abajo con las manos una vez que las barras hayan alcanzado su posición de descanso. Cierra los ganchos del panel de soporte.
3. Retire los soportes transversales presionando la lengüeta de resorte en la parte inferior (H, fig.7) después de hacer retraer las barras telescópicas horizontales si están abiertas.
4. Cierra el bloque del cabestrante.
5. Levante el soporte unos 75 mm hasta que pueda ser retirado del marco.
6. Cierre la base del trípode.

MANTENIMIENTO

- Inspecciona el cable metálico antes de cada trabajo. Reemplazarlo a la primera señal de desgaste.
- Ocasionalmente aceita las poleas de los cables. Nunca dejes que el aceite o la grasa lleguen a la superficie del tambor del freno.
- Ocasionalmente engrasa los cojinetes de las ruedas.
- Si las secciones del bastidor telescópico no funcionan de manera uniforme, aplique grasa o aceite a los perfiles de las barras telescópicas verticales e inténtelo de nuevo.

DECLARACIÓN DE CONFORMIDAD DE LA CE

CE

El Grupo Franchini, propietario de la marca registrada BOUDECH® con sede operativa en Interporto di Nola, Lotto D, 217/218, 80035 (Italia), declara que:

Los elevadores de placas de yeso YZ8018 cumplen con la Directiva 2006/42/CE del Parlamento Europeo y del Consejo de Ministros, de 17 de mayo de 2006, relativa a las máquinas y por la que se modifica la Directiva 95716/CE.

El Grupo Franchini declara por lo tanto que los productos comercializados corresponden a la muestra probada por el fabricante según la norma BS EN 1494:2000+A1:2008 y según la misma se ha expedido la certificación CE por organismos autorizados por la Comunidad Europea.

Nola (Italy), 19 Ottobre 2020

Francesco Sorrentino, CEO Franchini Group

LISTA DE PARTES

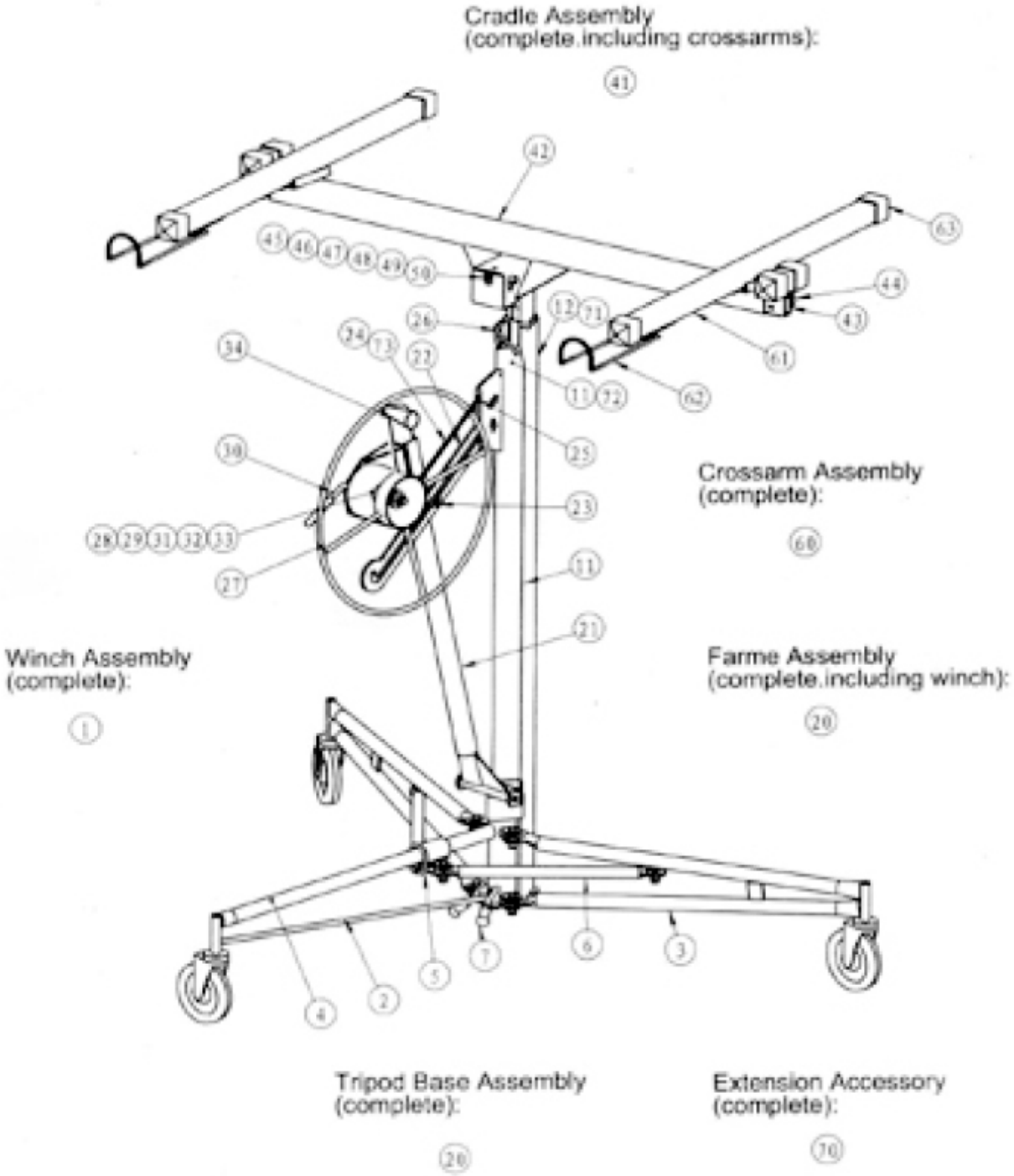

N°	DESCRIPTION	Qty	N°	DESCRIPTION	Qty
1	Complete tripod base	1	34	Winch handle	1
2	Central leg with fixings	1	41	Parts for complete assembly	1
3	Outer leg with fixing	2	42	Support body	1
4	Wheels	3	43	Pin lock Outrigger	2
5	Ring with tension spring	1	44	Complete support assembly	2
6	Tie arm with fasteners	2	45	Assembly head	1
7	Rear rubber brake	2	46	Cradle tilt latch	1
10	Parts for frame assembly	1	47	Tension spring	1
11	Housing frame	1	48	Compression spring	1
12	Internal telescopic section	1	49	Parts for arm assembly	1
13	External telescopic section	1	50	Body parts arms	1
20	Parts for winch assembly	1	51	Hook support panel	1
21	Winch post with fixings	1	52	End cap transverse arm	1
22	Sliding bar with axis	1	53	Extension accessory	1
23	Slider bar with block	1	54	External telescopic section	1
24	Cables	1	55	Cable	1
25	Cable pulley with shaft	3			
26	Sealing hook	1			
27	Winch wheel	1			
28	Bushing	1			
29	Bolt	1			
30	Brake lever assembly	1			
31	Brake lining	1			
32	Tension spring with brake arm	1			
33	Brake hub with bolts	1			

FRANÇAIS

Elévateur pour plaques de plâtre
YZ8018

THECNICAL FEATURES

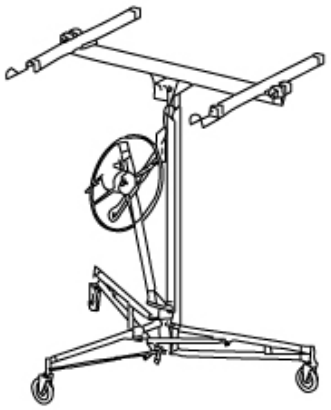

Modello no.	YZ8018
Overview	Lève-plaque en plâtre

Outil extrêmement innovant, spécialement conçu pour les bricoleurs.

Idéal pour ceux qui aiment s'essayer aux travaux les plus difficiles sans l'aide de professionnels.

Conçu pour soulever et poser des plaques de plâtre sur des plafonds plats ou inclinés, rapidement et en toute sécurité. il s'étire, s'incline, se monte et se démonte rapidement, démonté il passe dans le compartiment d'une porte standard il peut être rangé dans le coffre de la voiture pour un transport facile il peut être chargé et utilisé par une seule personne.

Surface du stand équipée de butées de verrouillage.

Construction solide, stable et de haute qualité

Hauteur maximale	Hauteur minimale	Max. Poids	Poids
cm	cm	kg	Large/Net (kg)
350	140	68	40/38

SÉCURITÉ

Veuillez lire attentivement toutes les instructions avant d'utiliser l'ascenseur. Cet outil ne peut pas être modifié ou utilisé pour des applications autres que celles pour lesquelles il a été conçu..

1. Lisez ce mode d'emploi avant de travailler avec l'outil. Portez une attention particulière à tous les avertissements figurant sur le produit
2. Inspectez soigneusement l'appareil avant de l'utiliser.
3. Faites attention à la température de fonctionnement avant l'utilisation car des températures extrêmement chaudes et/ou froides pourraient compromettre le bon fonctionnement du frein.
4. Veillez toujours à ce que le frein soit propre et sec avant de commencer à travailler.
5. Ne pas utiliser l'ascenseur si les bras transversaux et le support ne peuvent pas être verrouillés.
6. Gardez toujours la zone de travail libre de toute obstruction.
7. Portez toujours un casque de sécurité pendant l'utilisation.
8. Faites attention à la surcharge lorsque vous soulevez la plaque de plâtre.
9. Ne pas utiliser l'outil pour soulever des objets autres que des plaques de plâtre.
10. Ne jamais soulever plus d'un panneau à la fois.
11. Ne jamais soulever plus de 150 LBS (68 kg)

LES CONSIGNES DE SÉCURITÉ

Pour une stabilité maximale, utilisez l'élévateur sur des surfaces stables et planes.

Faites attention lors de l'utilisation de l'instrument pour éviter des accidents désagréables. Assurez-vous que les freins des roues sont tous enclenchés avant de commencer le travail afin de garantir une utilisation sûre et stable.ne montez pas sur le support car cela pourrait endommager l'instrument et/ou causer des blessures.

Avant de commencer à travailler, assurez-vous que le panneau est solidement fixé au support afin d'éviter tout mouvement indésirable.

COMPOSANTS

L'ascenseur hydraulique est fourni partiellement prémonté, mais il sera nécessaire d'installer certains composants avant l'utilisation (Fig. 1):

A Base tripode

B Cadre composé d'un boîtier (B1), d'un treuil (B2) et de sections télescopiques de 122 cm (4 ft) B3.

C Support horizontal.

D Crochets de suspension.

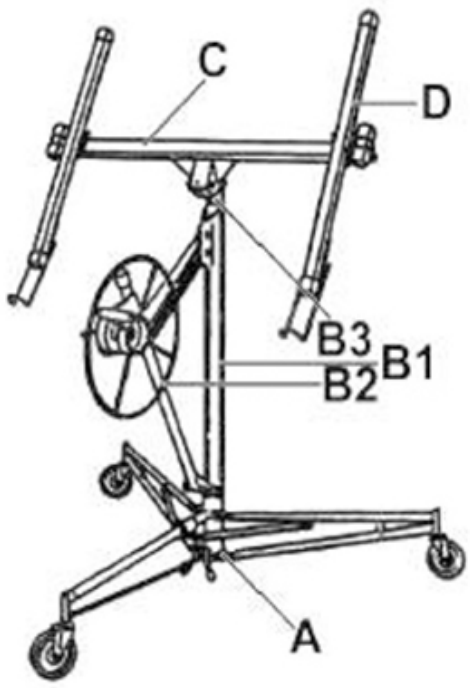

FIG. 1

ASSEMBLY

1. Construire la base du trépied:

- Poser la base sur le sol, en plaçant les roues sur le sol.
- Pousser le crochet annulaire vers le sol et ouvrir simultanément les tiges télescopiques de la base du trépied (Fig. 2, B).
- Maintenez le crochet de l'anneau enfoncé et faites glisser les tubes jusqu'au trou de verrouillage.
- Pour empêcher la base du trépied de bouger pendant le montage, déclenchez les 3 freins de blocage des roues (Fig. 2, C).

2. Placez le cadre sur le profil en "V" de la base du trépied et assurez-vous que les profils du cadre et de la base sont fermement fixés l'un à l'autre.
3. Fixez la poignée au gouvernail à l'aide de la goupille fournie.

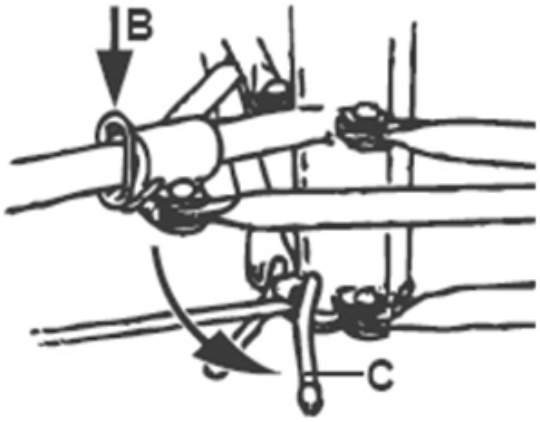

FIG. 2

4. Préparez le treuil pour le traitement :

- Tirez le gouvernail vers le bas jusqu'à la position de travail (Fig. 3).
- Tournez légèrement le gouvernail dans le sens des aiguilles d'une montre pour vérifier que la poulie et les tiges télescopiques fonctionnent correctement (Fig. 3). Si vous ressentez une friction excessive lorsque vous soulevez les tiges télescopiques, utilisez un lubrifiant à base d'huile pour faciliter le mouvement des mécanismes.
- Serrer progressivement le frein à l'arrière du gouvernail pour ramener les tiges télescopiques précédemment relevées à leur position de repos (Fig. 4).
- Appuyez sur les tiges télescopiques avec votre main pour vous assurer qu'elles sont complètement rétractées avant de poursuivre l'assemblage (D, fig.3).

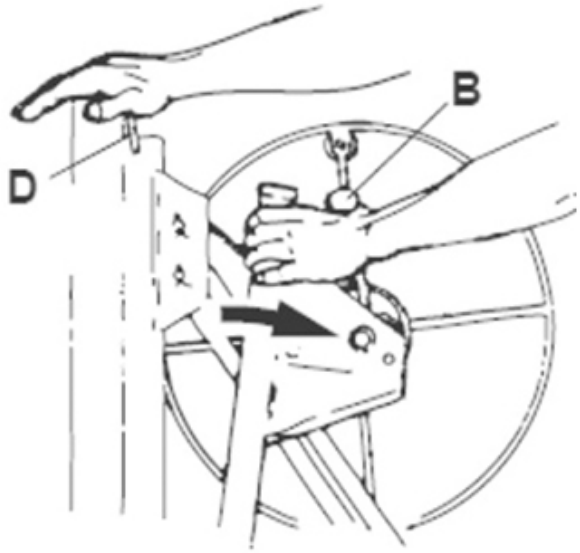

FIG. 3

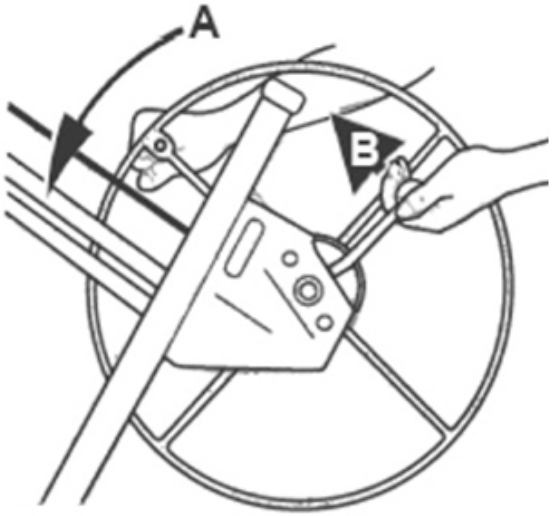

FIG. 4

5. Fixer le support horizontal au cadre.:

- Insérer le support horizontal dans le cadre en introduisant le cylindre dans son logement.
- Fixez bien le support au cadre pour éviter que le crochet basculant ne se casse (fig.5), puis accrochez-le à la broche (fig.5).
- Insérez les tiges télescopiques horizontales dans le support principal précédemment installé (Fig.7). Notez que les tiges télescopiques horizontales sont interchangeables.

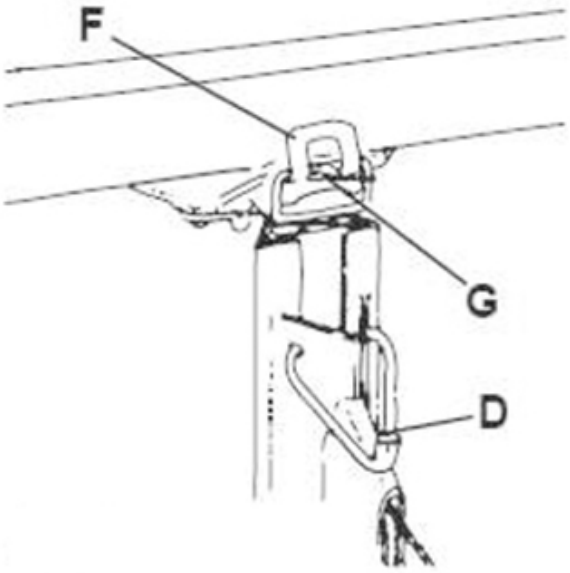

FIG. 5

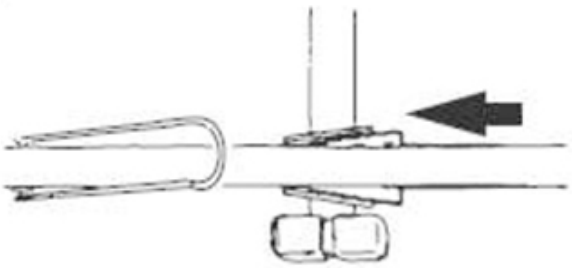

FIG. 6

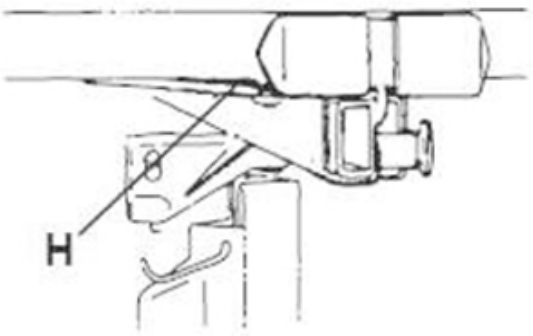

FIG. 7

6. Connect the cross brackets.

- Installez les deux supports transversaux sur le support horizontal en utilisant leurs boîtiers respectifs (Fig. 6)..

ÉQUIPEMENTS DE SÉCURITÉ

Cet élévateur hydraulique permet de soulever des panneaux d'une taille maximale de 4,9x1,2mt. Le panneau peut être utilisé à une hauteur maximale de 3,4 m pour fixer des panneaux au plafond ou à des surfaces inclinées (avec le support incliné) ou des panneaux latéraux. Lubrifier l'ascenseur après chaque utilisation en versant de l'huile lubrifiante dans tous les tubes et mécanismes mécaniques.

IMPORTANT : Le support s'abaisse à 85 cm (34") et peut supporter jusqu'à 68 kg (150 lbs).

ANNEAU DE LEVAGE

Appuyez sur le crochet à anneau de la base du trépied (fig.10) pour déverrouiller les deux jambes afin qu'elles puissent être tournées en position de travail..

STAND

Déclenchez le support (C, fig.2) pour soulever les roues du sol et empêcher l'outil de bouger..

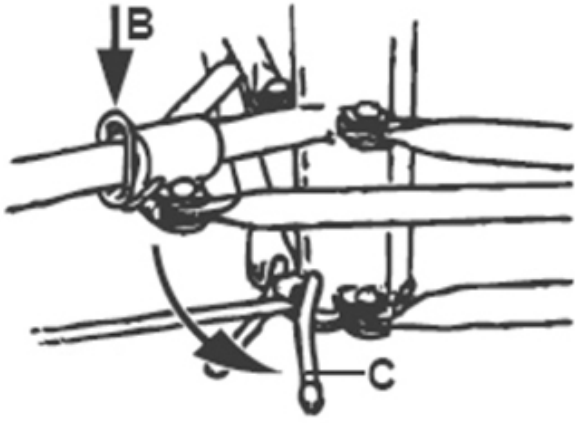

FIG. 2

TIGES TÉLESCOPIQUES HORIZONTALES

Les tiges télescopiques horizontales (fig.8) s'étendent pour accueillir un panneau plus long.

Pour allonger les tiges télescopiques, tirez la goupille de verrouillage (J, fig.8) jusqu'à ce que cela soit possible et faites glisser les tiges à l'intérieur du support horizontal principal. Les goupilles de verrouillage peuvent être utilisées pour verrouiller le stabilisateur sur l'un des réglages possibles : entièrement rétracté, déployé de 53,3 cm (21") ou entièrement déployé de 83,8 cm (33").

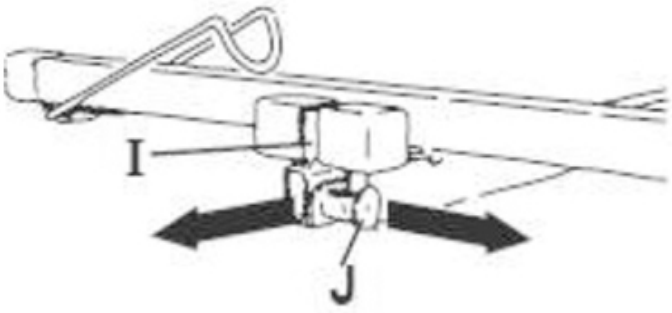

FIG. 8

IMPORTANT : Ne pas charger un panneau de placoplâtre ou utiliser l'instrument si les goupilles de verrouillage n'ont été verrouillées dans aucune des trois positions, ou si les stabilisateurs sont prolongés au-delà de 83,8 cm (33").

Pour éviter tout dommage, il est toujours nécessaire de retirer les tiges télescopiques avant de transporter ou de stocker le matériel.

PORTE-BAGAGES

Ouvrez les crochets de fixation (K, fig.9) de chaque traverse pour soutenir le panneau lorsqu'il est chargé ou lorsque le support est incliné.

Pour éviter tout dommage, fermez toujours les crochets du support avant de transporter ou de stocker l'instrument.

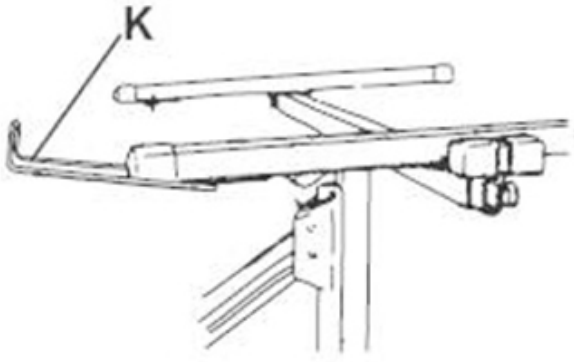

FIG. 9

LA FERMETURE DU GROUPE DE TREUILS

Pour fermer l'unité de treuil contre le cadre (en cas de démontage de l'unité pour le transport ou le stockage), désengager le bloc de la poulie à roue situé à l'arrière du gouvernail en le tournant dans le sens inverse des aiguilles d'une montre et pousser l'unité de treuil contre le cadre en même temps (fig.10).

Lors du remontage de l'unité pour le fonctionnement, allongez l'ensemble du treuil jusqu'à ce qu'il se verrouille.

▲ Attention ! Ne serrez pas l'écrou de la barre coulissante, sinon vous ne pourrez pas fermer l'unité pour le transport et le stockage.

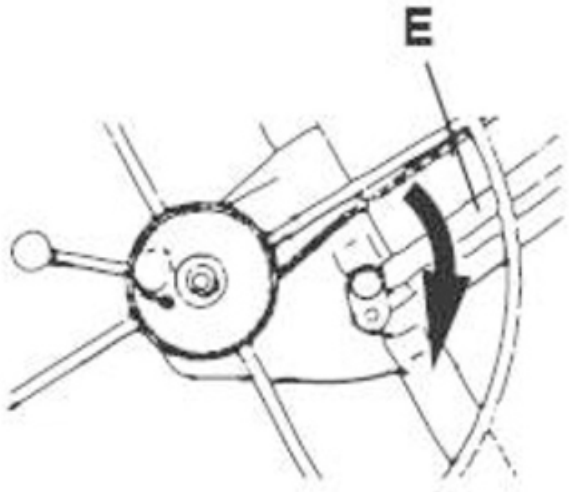

FIG. 10

TILT HOOK

Pour permettre au support de basculer (lors du chargement d'un panneau, ou pour soulever le panneau sur une paroi latérale ou un plafond incliné), ou pour retirer le support du cadre, poussez le crochet de basculement vers le bas.

Pour verrouiller la base de support, poussez le crochet vers le haut (F, fig.5).

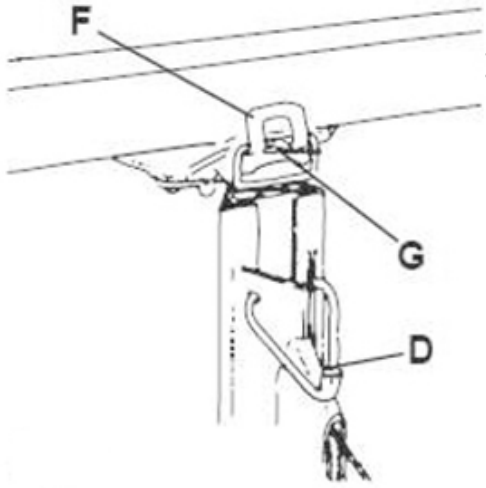

FIG. 5

REMARQUE : lorsque le crochet basculant est désengagé, le support peut basculer jusqu'à 10°.

FREIN DE SÉCURITÉ

Un frein à ressort maintient le support à n'importe quelle hauteur (A, fig.4). Relâchez le frein en tirant sur le levier approprié pour ramener les tiges télescopiques verticales à leur position de repos, puis réduisez la hauteur.

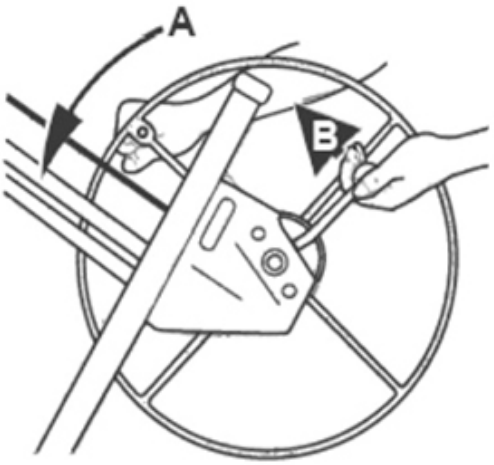

FIG. 4

COMMENT UTILISER LE GOUVERNAIL

Tournez le gouvernail vers le haut ou vers le bas respectivement pour faire monter ou descendre les tiges télescopiques verticales. Saisissez le gouvernail comme indiqué sur la figure 11.

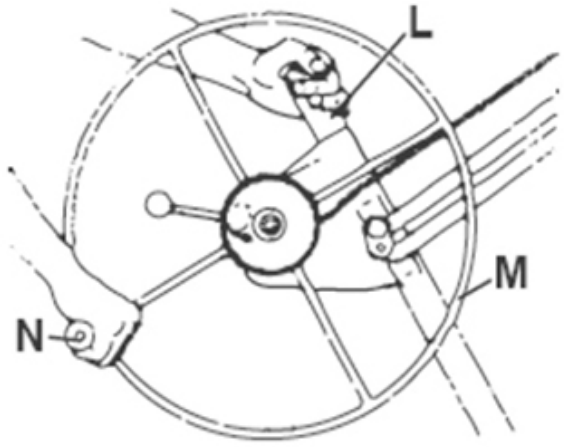

FIG. 11

FONCTIONNEMENT

IMPORTANT : Lisez les consignes de sécurité avant d'utiliser l'équipement.

Avant de commencer à fonctionner, inspectez soigneusement l'appareil pour détecter les dommages dus à l'usure. Faites particulièrement attention au câble métallique.

CHARGEMENT DES PANNEAUX

▲ Attention ! Portez toujours un casque lorsque vous utilisez l'outil.

1. Activez le blocage des roues pour que l'instrument ne bouge pas. Veillez également à ce que le crochet basculant soit bien amorcé.
2. Déplacez et ouvrez les crochets du panneau sur les deux supports transversaux.
3. Prolonger les tiges télescopiques du support horizontal comme il est le plus nécessaire pour soutenir entièrement la longueur du panneau.
4. Placez le panneau sur les crochets du support avec la façade tournée vers le support, et posez-le soigneusement contre les bras croisés (fig.12).

FIG. 12

5. Si vous installez le panneau sur un plafond plat, inclinez le support dans la position souhaitée et verrouillez le loquet. Si vous installez le panneau sur une paroi latérale ou un plafond incliné, laissez le support incliné.
6. Relâchez la butée et tournez le treuil afin que les tiges télescopiques verticales soient relevées à la hauteur souhaitée.

▲ Attention ! Pour éviter les blessures, n'utilisez que des panneaux de cloison sèche et ne soulevez qu'un seul panneau à la fois.

▲ Ne jamais soulever plus de 150 livres. (68 kg) à la fois.

▲ Attention ! Pour éviter des blessures graves, vérifiez que tout est en ordre lorsque vous soulevez un panneau.

IMPORTANT : Toujours abaisser le loquet avant de soulever le panneau au plafond incliné ou à la paroi latérale.

Tourner la roue du treuil dans le sens indiqué (fig.19) (tenir l'endroit pour faire levier) jusqu'à ce que le panneau soit à la hauteur souhaitée.

Le frein est à ressort pour maintenir automatiquement le support à la hauteur choisie.

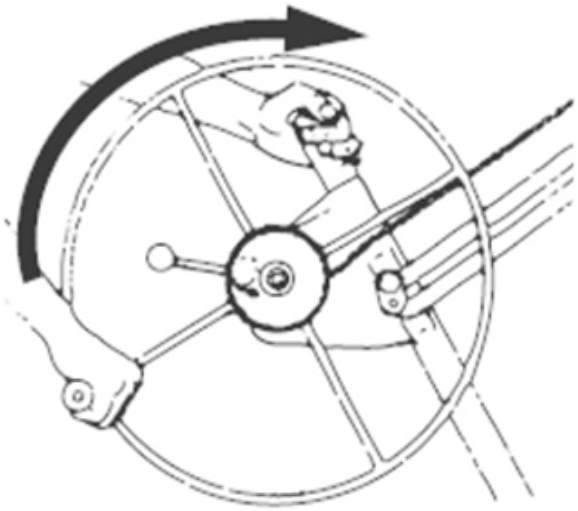

FIG. 13

ABAISSER LE PANNEAU

1. Saisissez fermement le gouvernail afin de pouvoir limiter la rotation libre vers l'arrière du gouvernail.
2. Relâchez soigneusement le frein et tournez lentement le gouvernail vers l'arrière pour abaisser le support à la hauteur souhaitée.

LE DÉMONTAGE ET LE STOCKAGE

NOTE : toujours conserver le produit dans un endroit sec et protégé.

Pour demonter l'elevateur pour le transport ou le stockage:

1. Enrouler la corde jusqu'au fond.
2. Faites glisser les tiges télescopiques verticales jusqu'en bas en utilisant vos mains une fois que les tiges ont atteint leur position de repos. Fermez les crochets du panneau de support.
3. Enlever les supports transversaux en appuyant sur la languette à ressort située en bas (H, fig.7) après avoir fait rentrer les tiges télescopiques horizontales si elles sont ouvertes.
4. Fermer le bloc du treuil.
5. Soulevez le support d'environ 75 mm (3") jusqu'à ce qu'il puisse être retiré du cadre.
6. Fermer la base du trépied.

MAINTENANCE

- Inspectez le câble métallique avant chaque travail. Remplacez-le au premier signe d'usure.
- Huilez de temps en temps les poulies des câbles. Ne laissez jamais d'huile ou de graisse se déposer sur la surface du tambour de frein.
- Huiler occasionnellement les roulements de roue
- Si les sections du cadre télescopique ne fonctionnent pas de manière uniforme, appliquez de la graisse ou de l'huile sur les profils des tiges télescopiques verticales et essayez à nouveau.

DÉCLARATION DE CONFORMITÉ CE

CE

Le groupe Franchini, propriétaire de la marque déposée BOUDECH® dont le siège opérationnel est situé à l'Interporto di Nola, Lotto D, 217/218, 80035 (Italie), déclare que

Les palans pour plaques de plâtre YZ8018 sont conformes à la directive 2006/42/CE du Parlement européen et du Conseil des ministres du 17 mai 2006 relative aux machines et modifiant la directive 95716/CE.

Le Groupe Franchini déclare donc que les produits commercialisés correspondent à l'échantillon testé par le fabricant selon la norme BS EN 1494:2000+A1:2008 et selon la même a été délivré la certification CE par des organismes autorisés par la Communauté européenne.

Nola (Italy), 19 Ottobre 2020

Francesco Sorrentino, CEO Franchini Group

LISTE DES PIÈCES

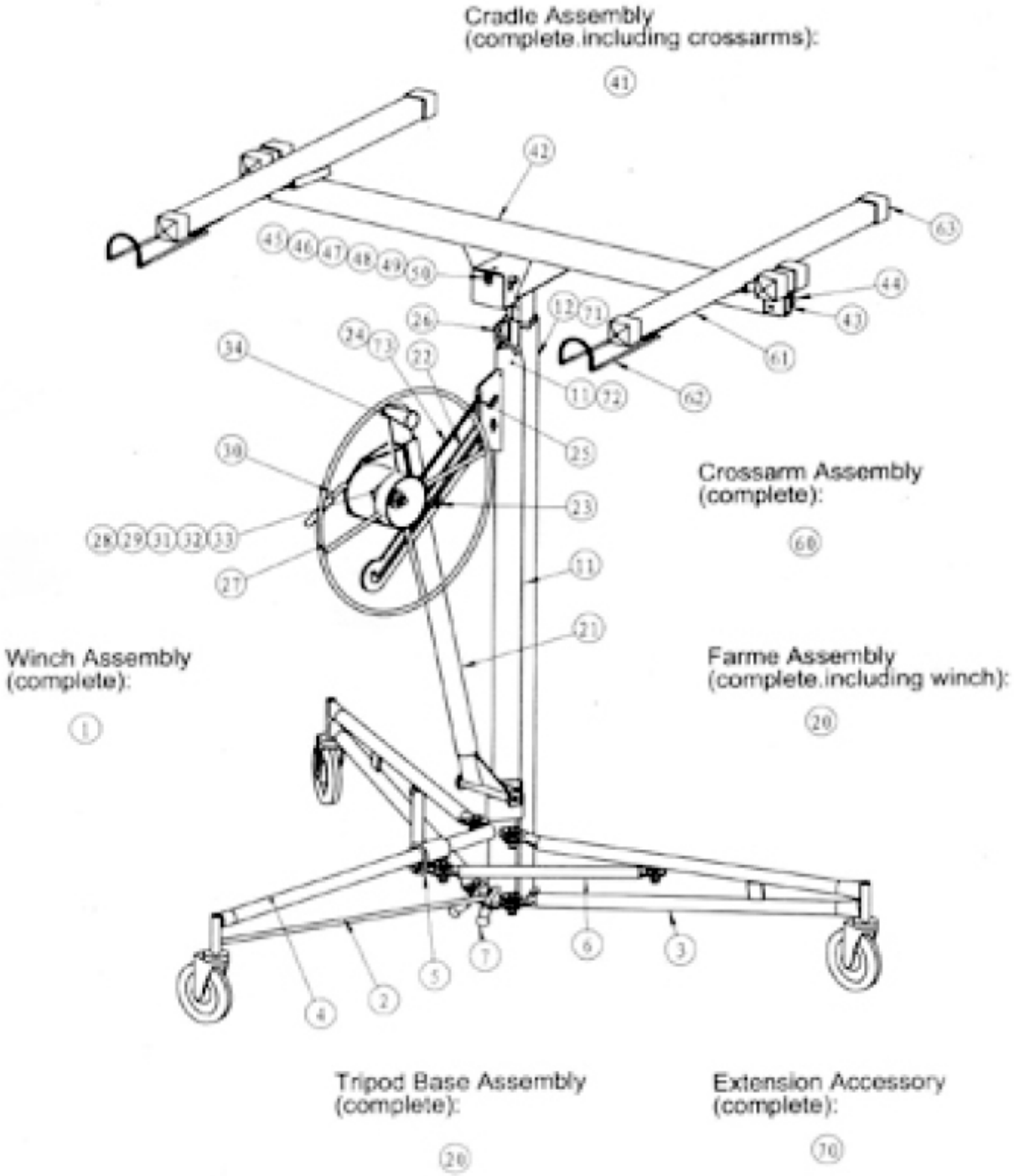

N°	DESCRIPTION	Qty	N°	DESCRIPTION	Qty
1	Complete tripod base	1	34	Winch handle	1
2	Central leg with fixings	1	41	Parts for complete assembly	1
3	Outer leg with fixing	2	42	Support body	1
4	Wheels	3	43	Pin lock Outrigger	2
5	Ring with tension spring	1	44	Complete support assembly	2
6	Tie arm with fasteners	2	45	Assembly head	1
7	Rear rubber brake	2	46	Cradle tilt latch	1
10	Parts for frame assembly	1	47	Tension spring	1
11	Housing frame	1	48	Compression spring	1
12	Internal telescopic section	1	49	Parts for arm assembly	1
13	External telescopic section	1	50	Body parts arms	1
20	Parts for winch assembly	1	51	Hook support panel	1
21	Winch post with fixings	1	52	End cap transverse arm	1
22	Sliding bar with axis	1	53	Extension accessory	1
23	Slider bar with block	1	54	External telescopic section	1
24	Cables	1	55	Cable	1
25	Cable pulley with shaft	3			
26	Sealing hook	1			
27	Winch wheel	1			
28	Bushing	1			
29	Bolt	1			
30	Brake lever assembly	1			
31	Brake lining	1			
32	Tension spring with brake arm	1			
33	Brake hub with bolts	1			

DISCOVER ALL OUR PRODUCTS ON
FRANCHINISHOP.COM

BOUDECH

EMPOWERING EQUIPMENTS

DISCOVER ALL OUR PRODUCTS ON
FRANCHINISHOP.COM