EDCC-1600

SPIN BIKE

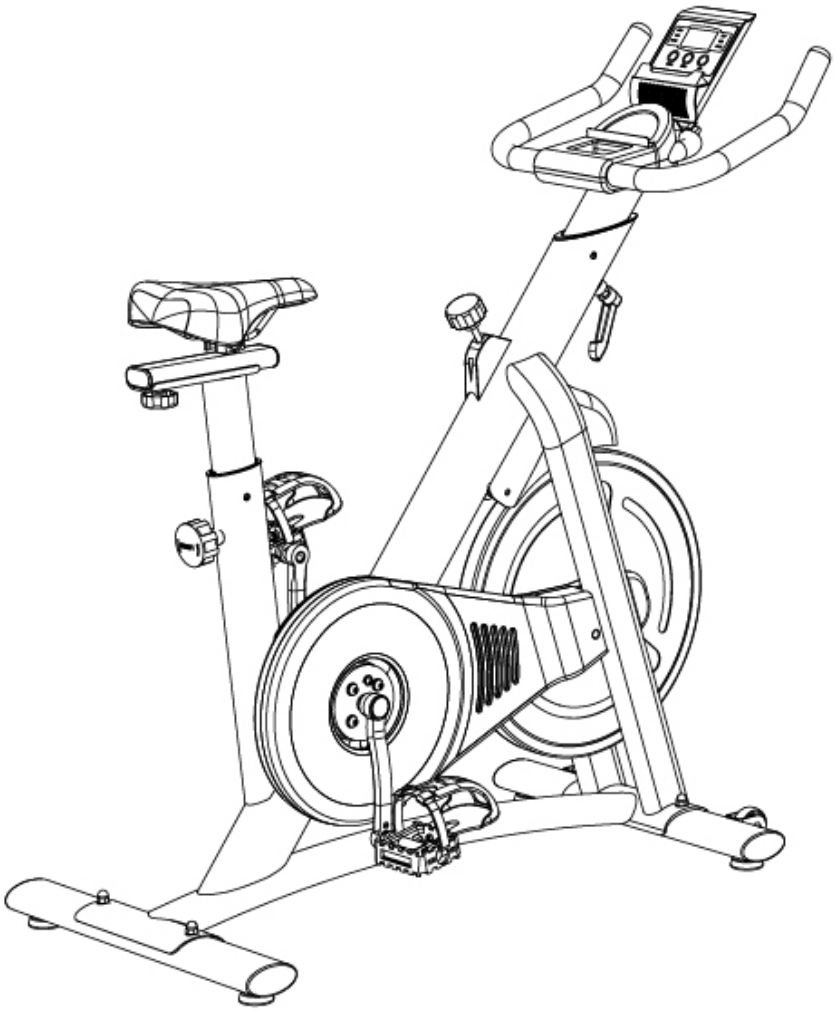

IT

FR

UK

ES

BOUDECH

INDEX

- p4.IT
- p18.UK
- p32.ES
- p46.FR

EDGE-1600
SPIN BIKE

BOUDECH
EMPOWERING EQUIPMENTS

ITALIANO

Bici da spinning
EDGE 1600

SPECIFICHE TECNICHE

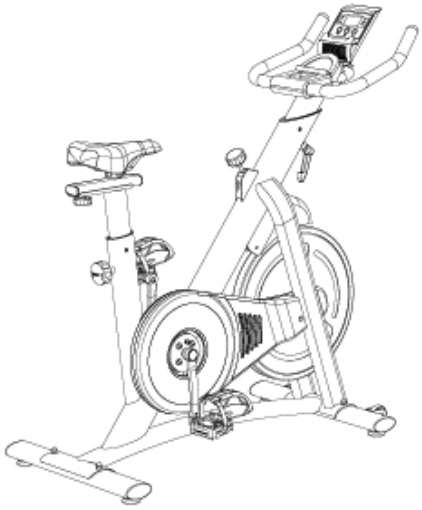

Modello no.	EDGE 1600
Overview	Bici Da Spinning

Telaio in acciaio inossidabile corredato da 4 piedini in gomma antiscivolo e 2 ruote sulle base

Dotata di sistema di resistenza magnetica continua a 5 magneti che permette all'utente di aumentare il livello di resistenza in modo progressivo offrendo così una pedalata fluida e simulando una corsa estremamente naturale

Sella da corsa professionale, realizzata in PU, altamente aerodinamica e regolabile sia in senso orizzontale che verticale

Dotata di un sistema di trasmissione a cinghia e di un sistema di pedalata silenziosa ed aerodinamica

Manubrio da triathlon, completo di sensori di rilevamento delle pulsazioni, ricoperto da un morbido strato di spuma espansa che rende l'impugnatura più ergonomica e salda

Display LCD con funzioni scan, tempo, distanza, velocità, calorie e pulsazioni

Dotata di un comodissimo supporto per cellulare

Materiali	Materiali dei pedal	Sistema di Trasmissione	Sistema di resistenza	Funzioni del display:
Acciaio inossidabile/ PU/ Gomma antiscivolo	Lega di Alluminio	A cinghia	Magnetica, regolabile tramite manopola	SCAN, ODO, tempo, distanza, velocità, calorie e pulsazioni
Livelli di altezza della sella	**Livelli di altezza del manubrio**	**Dimensioni**	**Peso Netto**	**Peso Lordo**
9 - da 79 a 101 cm	8 - da 104 a 115 cm	100 x 51 x 115 cm (L x P x H)	36kg	40,5

SICUREZZA

Leggere attentamente le istruzioni prima di utilizzare l'attrezzo.

1. Prima di qualsiasi programma di allenamento, consultate il vostro medico. È particolarmente importante per le persone di età superiore ai 35 anni, per le persone con problemi di salute e per le donne incinte.
2. Il proprietario di questo attrezzo deve assicurarsi che tutti gli utenti siano correttamente informati sulle avvertenze di sicurezza.
3. Porre l'unità su una superficie piana. Se la superficie è irregolare, il corretto funzionamento potrebbe essere compromesso.
4. L'unità deve essere posizionata in un'area ventilata. Non utilizzarlo in luoghi supportati da erogatori di ossigeno.
5. Tenere i bambini di età inferiore ai 12 anni e gli animali domestici lontani dall'apparecchio..
6. Durante l'allenamento in presenza di animali e/o bambini, assicurarsi di tenerli a distanza di almeno 2 metri dall' attrezzo.
7. Indossare abiti e scarpe adatte. Non utilizzare abiti larghi e/o gioielli che potrebbero agganciarsi o cadere nei meccanismi dell' attrezzo.
8. Prima di ogni utilizzo assicurarsi che il cavo di alimentazione e la spina siano in buone condizioni.
9. Non usare la macchina se si è stanchi o sotto l'influenza di alcol, medicinali o stupefacenti.
10. Terminare immediatamente l' allenamento in caso di nausea, difficoltà respiratorie, svenimento, mal di testa, dolori nella zona pettorale o qualsiasi altro sintomo di malore.
11. E' vietato affidare l'attrezzo a minorenni o personale inesperto senza la supervisione e la guida di persone qualificate.
12. Questa bici non è a ruota libera!La ruota della cyclette può essere immediatamente fermata utilizzando il freno di emergenza posizionato sul regolatore di resistenza.
13. Il sensore ad impulsi installato sulla macchina non è da intendersi come uno strumento medico in grado di monitorare il battito cardiaco al di fuori dell'allenamento.
14. Il sensore ad impulsi installato sulla macchina non è da intendersi come uno strumento medico in grado di monitorare il battito cardiaco al di fuori dell'allenamento.
15. Questo attrezzo deve essere utilizzato esclusivamente per lo scopo indicato in questo manuale. Non utilizzare accessori extra non inclusi nella confezione dal produttore.

16. Non posizionare oggetti contundenti in prossimità dell' attrezzo.
17. E' sconsigliato l' utilizzo di tale attrezzo da parte di persone disabili non opportunamente assistite da persone qualificate.
18. Eseguire un programma di riscaldamento a corpo libero prima di utilizzare l' attrezzo.
19. Non utilizzare l' attrezzo nel caso in cui si percepiscono comportamenti e/o rumori anomali dallo stesso
20. Non eccedere la soglia "MAX" quando si regolano manubrio e sedile
21. Il moto rotante dei pedali potrebbe causare danni all' utente. Diminuire la velocità dei pedali gradualmente prima di terminare il programma d' allenamento.
22. Prima di ogni uso, controllare le pastiglie dei freni. Esse sono soggette ad usura e pertanto richiedono una regolare sostituzione durante l' intero ciclo di vita del prodotto.
23. Questa cyclette non è adatta per uso medico e terapeutico
24. Utilizzare esclusivamente ricambi originali disponibili presso franchinishop.com

MONTAGGIO

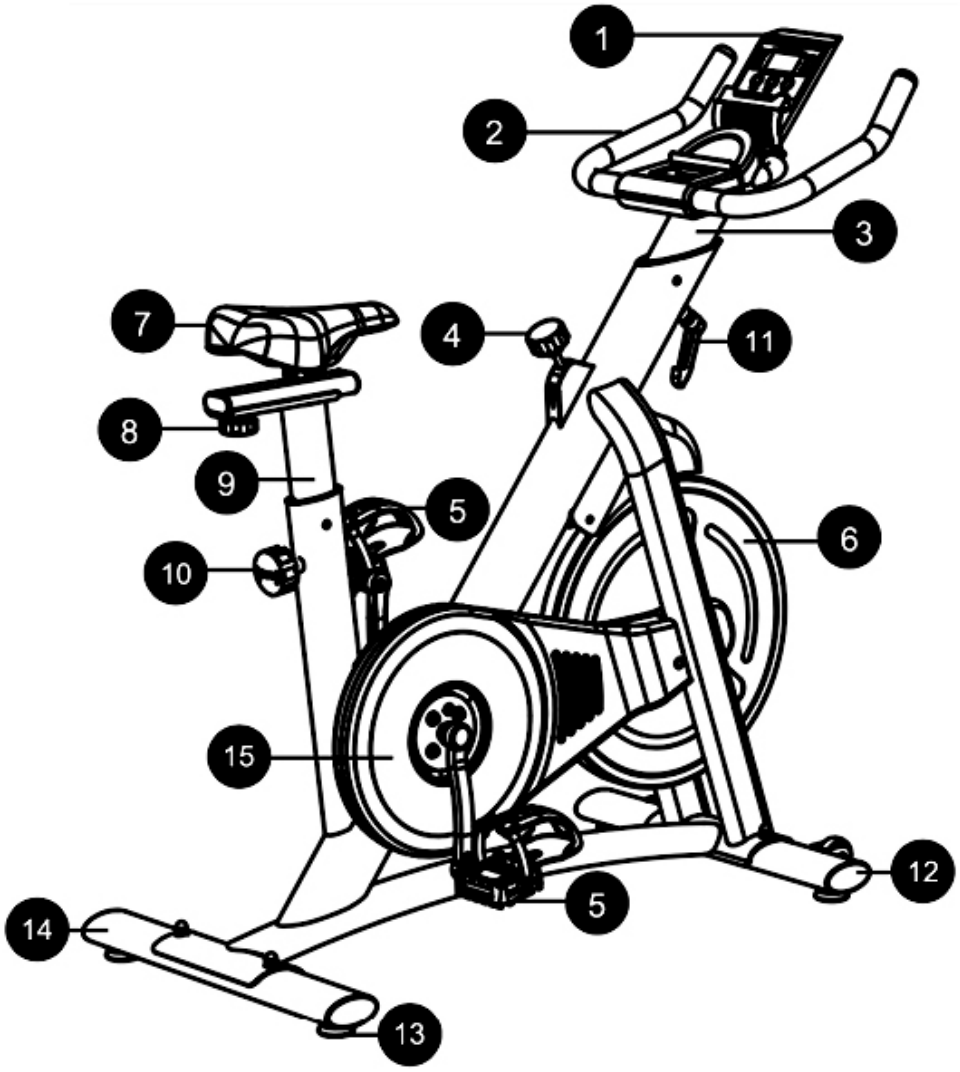

1. Display LCD
2. Manubrio
3. Telaio Anteriore
4. Manopola di Regolazione della Resistenza
5. Pedali
6. Volano
7. Sella
8. Manopola di Regolazione della Sella
9. Telaio Posteriore
10. Manopola di Regolazione Telaio Posteriore
11. Manopola di Regolazione Telaio Anteriore
12. Stabilizzatore Anteriore
13. Piedini Antigraffio Livellanti
14. Stabilizzatore Posteriore
15. Carter Copricinghia

▲ Per una lista più dettagliata di tutte le parti, inclusi viti e bulloni referenziate nella procedura di assemblaggio, fare riferimento alla pagina 16 di questo manuale.

• Con l'ausilio di un' altra persona estrarre l'attrezzo dal suo involucro and posizionarlo su una superfice piana.

• Connettere lo stabilizzatore anteriore (#2) e posteriore (#10) utilizzando le viti (#44), le rondelle ondulate (#45) ed i dadi (#46) forniti in dotazione.

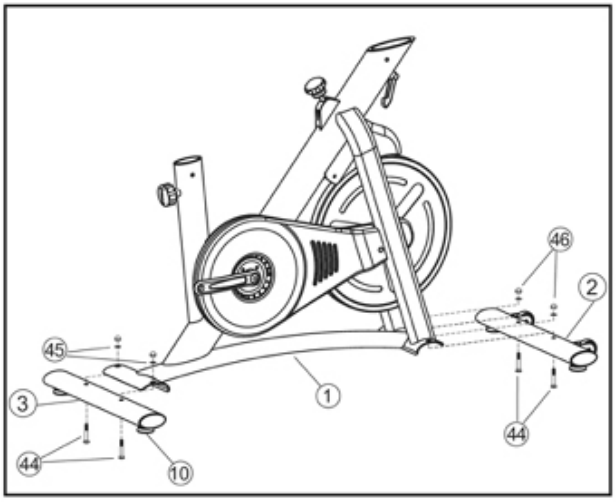

▲ I 4 piedini degli stabilizzatori possono essere regolati per livellare l'attrezzo qualora la superfice d'appoggio non fosse perfettamente piana.

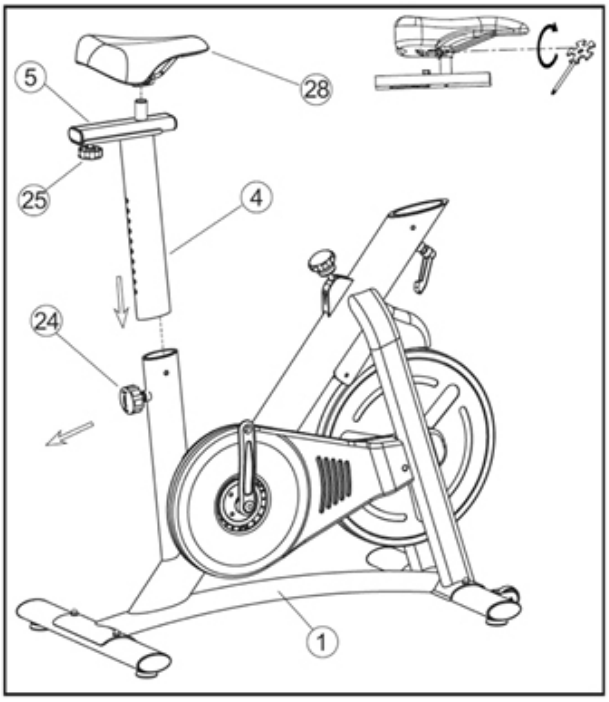

Allentare la manopola di regolazione (#24) del telaio posteriore ed inserire il supporto sella (#4) all' interno del telaio fissandolo con la manopola stessa. Posizionare quindi la sella sull'apposito supporto e fissarla utilizzando il sistema pre-installato.

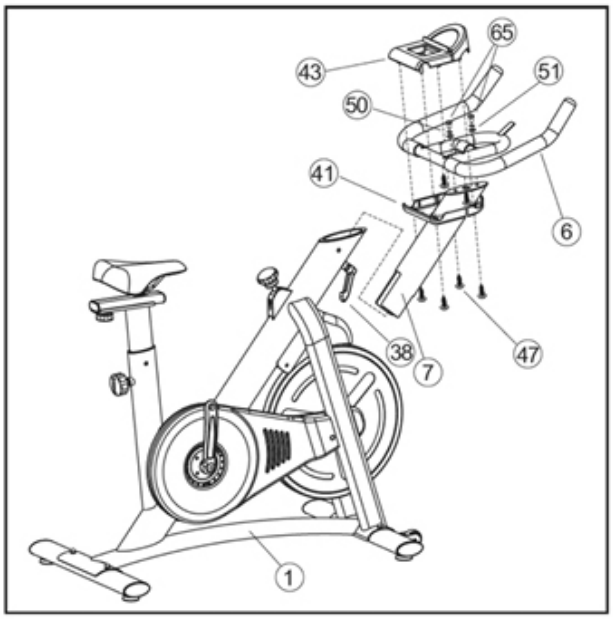

Allentare la manopola di regolazione (#38) del telaio anteriore ed inserire il supporto manubrio (#7) all' interno del telaio fissandolo con la manopola stessa.

Posizionare quindi il deck inferiore del manubrio (#41) sul supporto e fissarlo al deck superiore posizionato sul manubrio stesso utilizzando 2 set di viti (#65) rondelle spezzate (#50) e rondelle piane (#51) e 6 viti (#47)

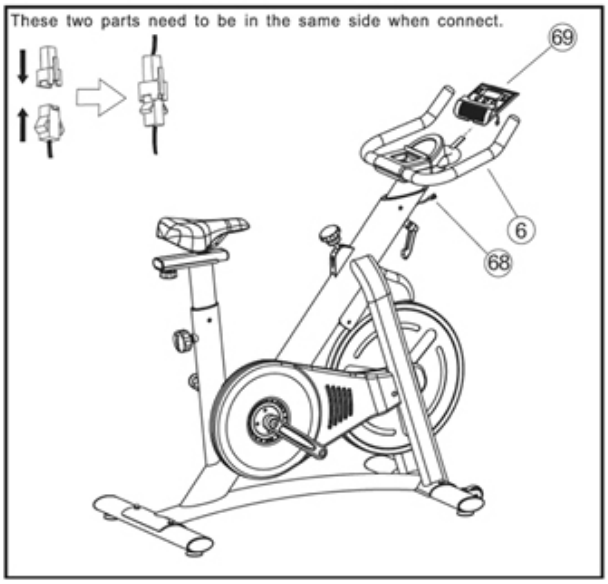

Installare il display LCD (#69 utilizzando l'apposito sistema a scorrimento pre-installato sul manubrio (#6). Collegare quindi i cavi il cavo che fuoriesce dal telaio (#68) al cavo del display come indicato in figura.)

- Installare il pedale di sinistra contraddistinto dalla lettera 'L' alla rispettiva pedivella avvitando in senso anti-orario Installare quindi il pedale di destra contraddistinto dalla lettera 'R' alla rispettiva pedivella avvitando in senso orario.

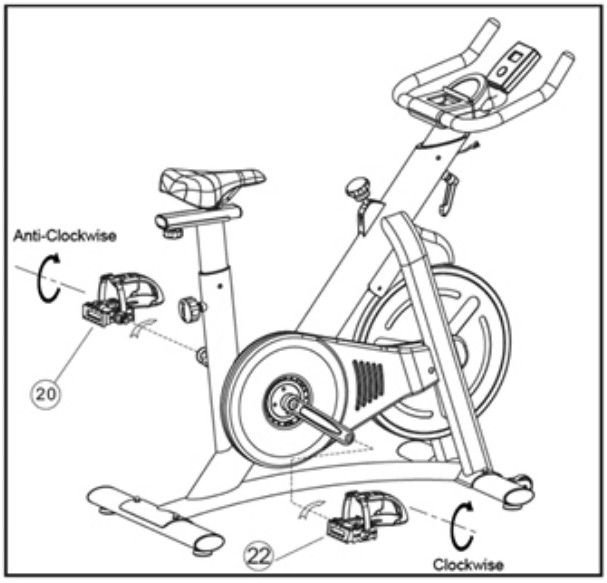

▲ **Attenzione!** non installare il pedale destro alla pedivella sinistra o viceversa in quanto l'operazione potrebbe causare danni irreversibili all' attrezzo.

▲ **Attenzione!** Prestare estrema attenzione quando si avvitano i pedali alle pedivelle per prevenire che si spani la filettatura del pedale o della pedivella. Usare del grasso se necessario.

OPERAZIONI

REGOLAZIONE VERTICALE DELLA SELLA

Per regolare l'altezza della sella, allentare la manopola di regolazione e regolare l'altezza del supporto. Al termine dell' operazione rilasciare la manopola per bloccare il supporto all' altezza desiderata.

REGOLAZIONE ORIZZONTALE DELLA SELLA

Per regolare la sella verso avanti o verso dietro, allentare la manopola di regolazione della sella e regolare la stessa. Al termine dell' operazione rilasciare la manopola per bloccare la sella nella posizione desiderata.

REGOLAZIONE ALTEZZA MANUBRIO

Per regolare l'altezza del manubrio, allentare la manopola di regolazione del manubrio e tirare il supporto verso l'alto o verso il basso fino a raggiungere l'altezza desiderata.

REGOLAZIONE DEL LIVELLO

Se si installa la bici su una superfice non perfettamente piana e l'attrezzo non risulta essere perfettamente stabile ed aderente al suolo, è possibile livellare la base ruotando i 4 piedini in senso orario o antiorario per aumentare o diminuire l'altezza degli stessi.

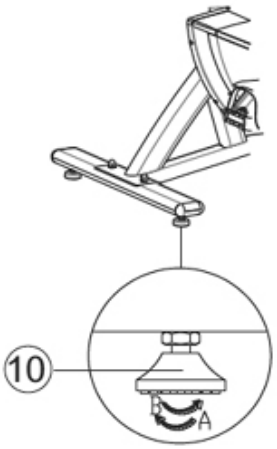

REGOLAZIONE DELLA TENSIONE DELLA CATENA

Durante il ciclo di vita dell' attrezzo sarà necessario controllare periodicamente la tensione della catena.

Per regolare la catena sarà necessario allentare leggermente i bulloni del volano da entrambi i lati dello stesso e poi regolare i dadi posizionati ad entrambi i lati del volano (avvitare per aumentare la tensione; svitare per diminuirla).

SCHERMO LCD

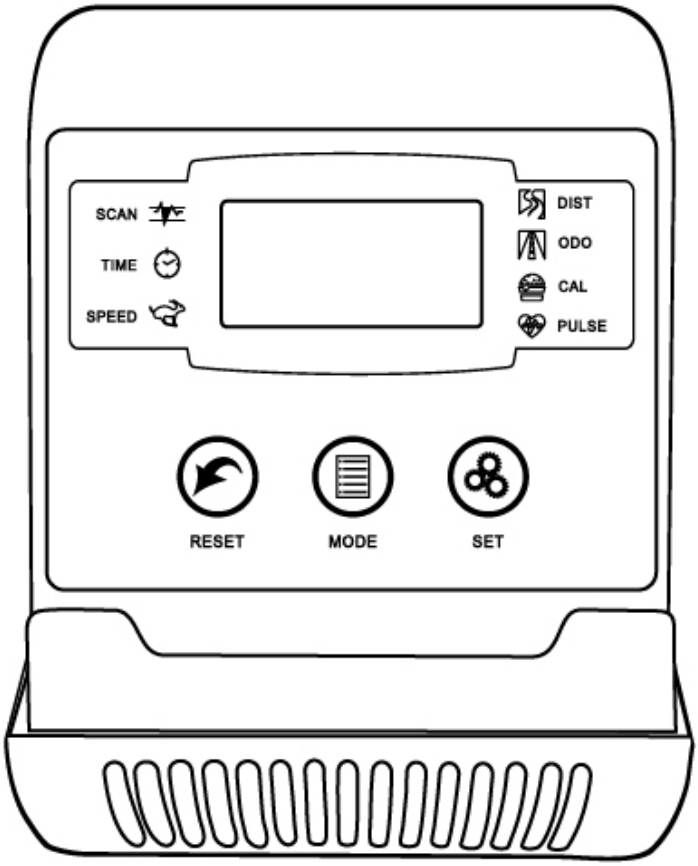

Questo attrezzo è dotato di un computer di bordo con schermo LCD per consentire il monitoraggio del proprio allenamento.

Il display dispone di 3 bottoni principali:

MODE: Seleziona la funzione di monitoaggio eccetto la funzione ODO.

SET: Imposta il valore della funzione desiderata.

RESET: Azzera tutte le statistiche

Grazie al display ed al complesso software di monitoraggio integrato, è possibile monitorare le seguenti statistiche:

TIME	Tempo di allenamento. Da 0 a 99:59 minuti.
SPEED	Velocità della pedalata. Da 0 a 999.9 km/h.
DISTANCE	Distanza percorsa. Da 0 a 9999 miglia.
TOTAL DISTANCE (ODO)	Distanza totale percorsa. Da 0 a 9999 miglia. Fa riferimento al periodo totale di durata della batteria del display. Per azzerarla sarà necessario rimuovere le batterie.
CALORIES	Calorie bruciate. Da 0 a 9999 Kcal
PULSE	Battito cardiaco durante l'allenamento.

MANUTENZIONE

Questo prodotto è stato progettato per garantire un utilizzo efficace e duraturo nel tempo. E' tuttavia fondamentale condurre delle attività di manutenzione ordinaria.

Controllare che tutte le parti siano integre e tutte le viti ben serrate prima di iniziare l'allenamento.

Lubrificare le parti rotanti per prevenire usura delle stesse.

Pulire l'attrezzo con un panno umido dopo ogni allenamento. Il sudore velocizza il processo di usura delle parti. Non utilizzare solventi.

Nel caso in cui parti o componenti siano usurati e/o danneggiati rivolgersi a franchinishop.com per la ricambistica originale.

▲ È consigliato conservare il packaging originale in modo tale che – se necessario - l'utente può imballare l'attrezzo in modo consono prima di inviare il prodotto al centro di manutenzione. Qualsiasi danno di trasporto per l'invio del prodotto al centro di assistenza non sarà ritenuto coperto da garanzia.

RISOLUZIONE RAPIDA PROBLEMI

PROBLEMA	SOLUZIONE
Il Display non mostra le statistiche	Controllare la connessione del filo del sensore al display ed al sensore stesso. Verificare che le batterie siano funzionati
Il Display mostra sempre il valore 0 anche durante l'allenamento	Posizionare le mani sul cardiofrequenzimetro del manubrio e verificare se il display detegge il battito cardiaco. Se così fosse, il display funziona correttamente e sarà solo necessario muovere il sensore posizionato sul carter di plastica leggermente più vicino al buco sul carter stesso. Se il problema persiste sarà necessario sostituire il cavo del sensore.
La bici non è stabile	Assicurarsi che la bici sia su una superfice piana o utilizzare i piedini sotto allo stabilizzatore anteriore e posteriore per livellare l'attrezzo. Stringere tutte le viti ed i bulloni
La pedalata non è fluida	Regolare la tensione della catena

ELENCO PARTI

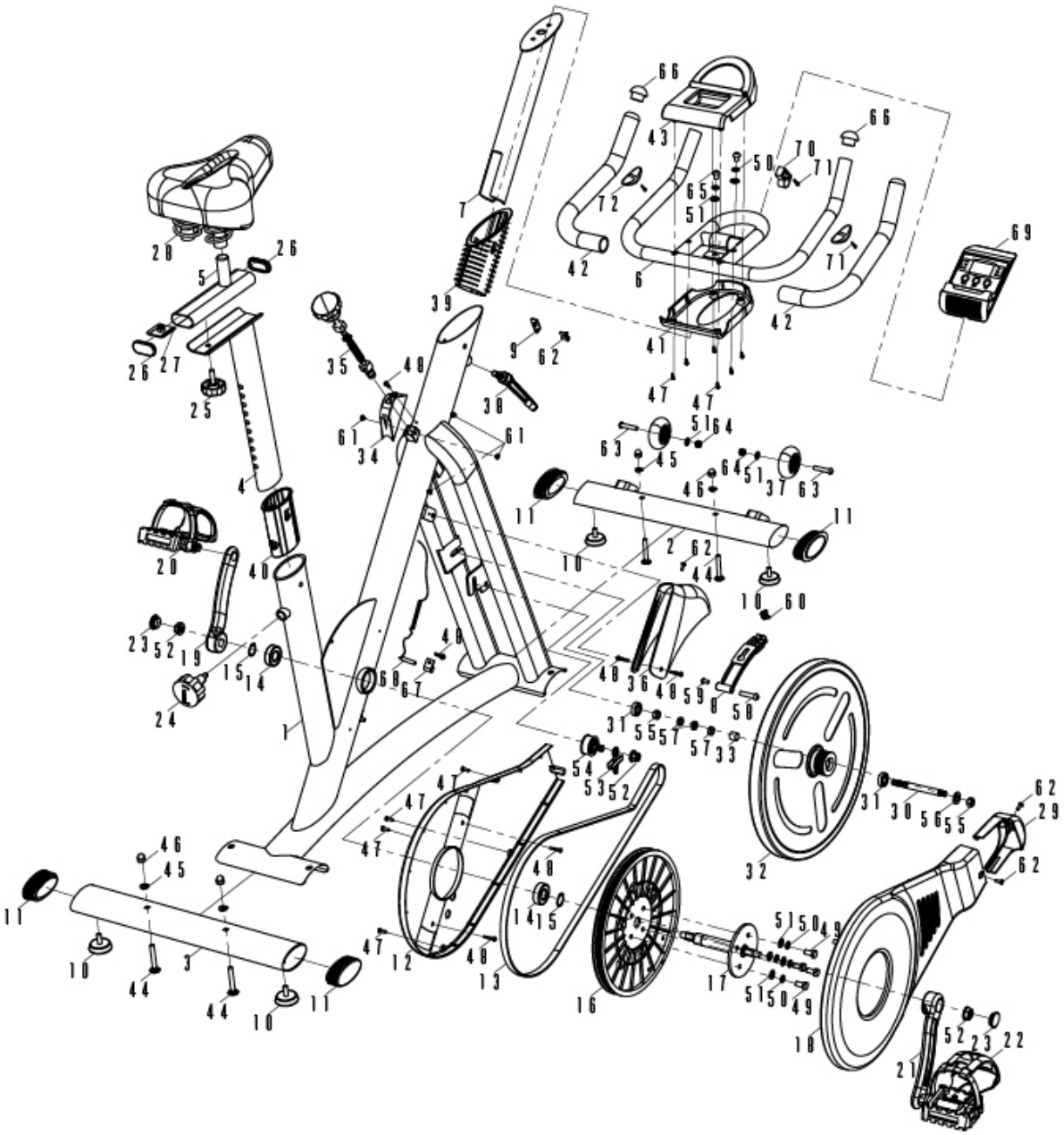

N°	DESCRIPTION	Qty	N°	DESCRIPTION	Qty
1	Main Frame	1	37	Transport Wheel φ70*φ8	2
2	Front Stabilizer	1	38	L-Lock Knob M10*1.5P	1
3	Rear Stabilizer	1	39	Elliptical Sleeve-1 50*100*1.5T	1
4	Seat Post	1	40	Elliptical Sleeve-2 40*80*1.5T	1
5	Seat Slider	1	41	Lower Handlebar Cover ABS	1
6	Handlebar	1	42	Handlebar Foam φ25	2
7	Handlebar Post	1	43	Upper Handlebar Cover ABS	1
8	Magnet Holder	1	44	Carriage Bolt M8*55	4
9	Brake Cover Bracket 27*20*2T	1	45	Wave Washer Φ8	4
10	Base Leveler φ25*M8	4	46	Domed Nut M8	4
11	Tube Plug 40*80*1.5T	4	47	Screw-1 ST4.2*16	10
12	Inner Belt Cover ABS	4	48	Screw-2 ST4.2*16	6
13	Belt 5PJ550	1	49	Outer Hexagon Bolt M8*16	4
14	Bearing 6004	2	50	Spring Washer Φ8	6
15	Clamp Springs φ20	2	51	Flat Washer-1 Φ8	8
16	Belt wheel φ 280	1	52	Fixing Nut M10	1
17	Belt wheel Axle φ20*166	1	53	Tension Bolt Set	1
18	Outer Belt Cover ABS	1	54	Pressure Roller Set	1
19	Left Crank 9/16"165	1	55	Hexagonal Nut-1 M10*8T	2
20	Left Pedal 9/16"	1	56	Flat Washer-2 φ10* φ14	1
21	Right Crank 9/16"165	1	57	Hexagonal Nut-1 M10*6T	3
22	Right Pedal 9/16"	1	58	Allen Bolt-1 M8*36	1
23	Crank Plug	2	59	Allen Bolt-2 M6*12	1
24	Adjustment Knob M16*1.15P	1	60	Spring φ10*1.5	1
25	Lock Knob M8	1	61	Dome Head Philips-1 M5*4	4
26	Seat Slider Plug 25*50*1.5T	1	62	Dome Head Philips-2 M4*12	5
27	Seat Locking Bracket	1	63	Round Head Allen Bolt-1 M8*40	2
28	Seat	1	64	Lock Nut M8	2
29	Front Belt Cover ABS	1	65	Round Head Allen Bolt-2 M8*16	2
30	Flywheel Axle φ12*127*M10*1P	1	66	Handlebar Plug φ25	2
31	Flywheel Bearing 6001	1	67	Sensor Bracket	1
32	Flywheel φ420	1	68	Sensor Wire	1
33	Bushing φ16*φ13*14	1	69	Monitor	1
34	Brake Pole Cover ABS	1	70	Pulse Sensor	2
35	Brake Knob	1			
36	Brake Cover ABS	1			

ENGLISH

Spin Bike
EDGE 1600

TECHNICAL SPECIFICATIONS

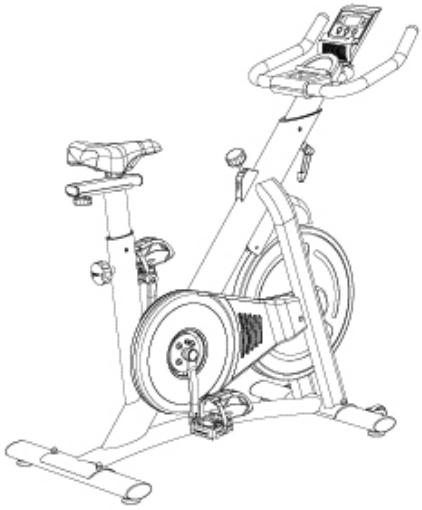

Modello no.	EDGE 1600
Overview	Spin Bike

Stainless steel frame with 4 non-slip rubber feet and 2 wheels on the base

Equipped with a 5-magnet continuous magnetic resistance system that allows the user to progressively increase the level of resistance, providing a smooth pedal stroke and simulating an extremely natural ride

Professional racing saddle, made of PU, highly aerodynamic and horizontally and vertically adjustable

Equipped with a belt drive system and a silent, aerodynamic pedalling system

Triathlon dumbbell, complete with pulse sensors, covered with a soft foam layer that makes the grip more ergonomic and firm

LCD display with scan, time, distance, speed, calories and pulse functions

Equipped with a handy mobile phone holder

Materials	Pedal materials	Transmission System	Resistance system	Display functions:
Stainless steel/ PU/ Non-slip rubber	Aluminium alloy	Belt	Magnetic, adjustable via knob	SCAN, ODO, time, distance, speed, calories and pulse
Saddle height levels	**Handlebar height levels**	**Dimensions**	**Net weight**	**Gross Weight**
9 - from 79 to 101 cm	8 - from 104 to 115 cm	100 x 51 x 115 cm (W x D x H)	36kg	40,5

SAFETY

Please read this instruction manual carefully before using the spin bike.

1. Before starting any training program, consult your doctor. It is especially important for people over 35 years of age, people with health problems and pregnant women.
2. The owner of this equipment must ensure that all users are properly informed of the safety warnings..
3. Place the unit on a flat surface. If the surface is uneven, proper operation may be impaired.
4. The unit should be placed in a ventilated area. Do not use it in places supported by oxygen dispensers.
5. Keep children under 12 years of age and pets away from the unit.
6. When training in the presence of animals and/or children, be sure to keep them at least 2 meters away from the unit.
7. Wear suitable clothing and shoes. Do not use loose clothing and/or jewelry that could catch or fall into the mechanisms of the equipment
8. Make sure that the power cord and plug are in good condition before each use.
9. Do not use the machine if you are tired or under the influence of alcohol, medication or drugs.
10. Stop training immediately if you experience nausea, difficulty breathing, fainting, headache, chest pain, or any other symptoms of sickness.
11. t is forbidden to entrust the equipment to minors or inexperienced personnel.
12. This bike is not freewheeling! The exercise bike wheel can be stopped immediately using the emergency brake on the endurance adjuster.
13. The pulse sensor installed on the machine is not intended to be a medical instrument capable of monitoring the heartbeat outside of training.
14. This equipment should only be used for the purpose indicated in this manual. Do not use extra accessories not included in the manufacturer's package..
15. Do not place blunt objects near the tool.
16. We do not recommend the use of this equipment by disabled persons who are not properly assisted by qualified persons..
17. Perform a free body heating program before using the tool.
18. Do not use the equipment if you perceive abnormal behaviour and/or noise from the equipment.
19. Do not exceed the "MAX" threshold when adjusting handlebar and seat

20. The rotating motion of the pedals may cause damage to the user. Decrease the speed of the pedals gradually before finishing the training program.
21. Check the brake pads before each use. They are subject to wear and tear and therefore require regular replacement during the entire product life cycle..
22. This exercise bike is not suitable for medical and therapeutic use.
23. Use only original spare parts available from franchinishop.com

ASSEMBLY

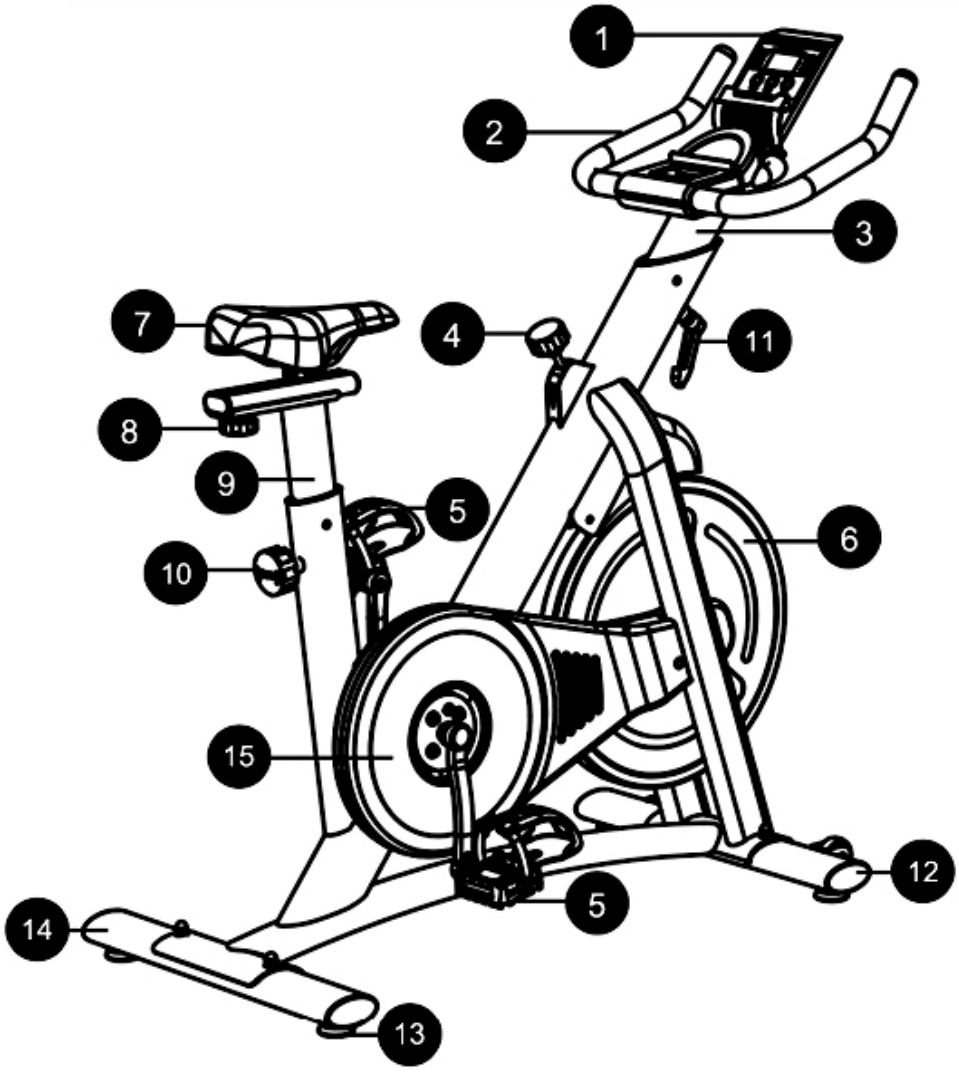

1. Display LCD
2. Handlebar
3. Front Frame
4. Resistence Adjustment Knob
5. Pedals
6. Flywheel
7. Saddle
8. Saddle Adjustment Knob
9. Back Frame
10. Back Frame Height Adjustment Knob
11. Front Frame Height Adjustment Knob
12. Front Stabilizer
13. Anti-scratch Levelling Pads
14. 1Back Stabilizer
15. Belt Cover

▲ For a more detailed list of all parts, including screws and bolts referenced in the assembly procedure, please refer to page 30 of this manual.

• With the help of another person, remove the tool from the packaging and place it on a flat surface.

Connect the front (#2) and rear (#10) stabilizer using the screws (#44), washers (#45) and nuts (#46) provided.

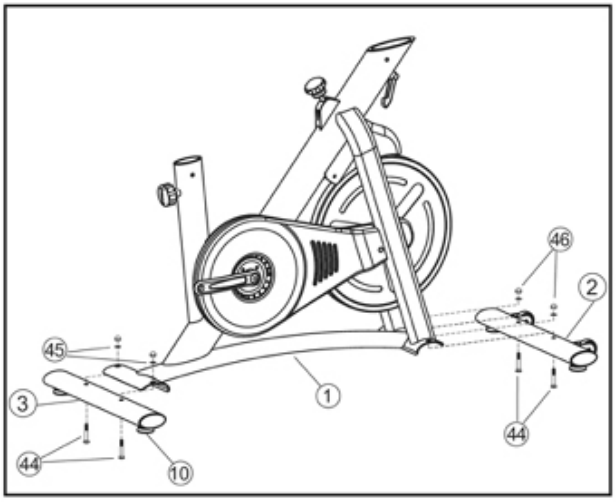

▲ The 4 anti-scratch levelling pads can be adjusted to level the implement if the support surface is not perfectly flat.

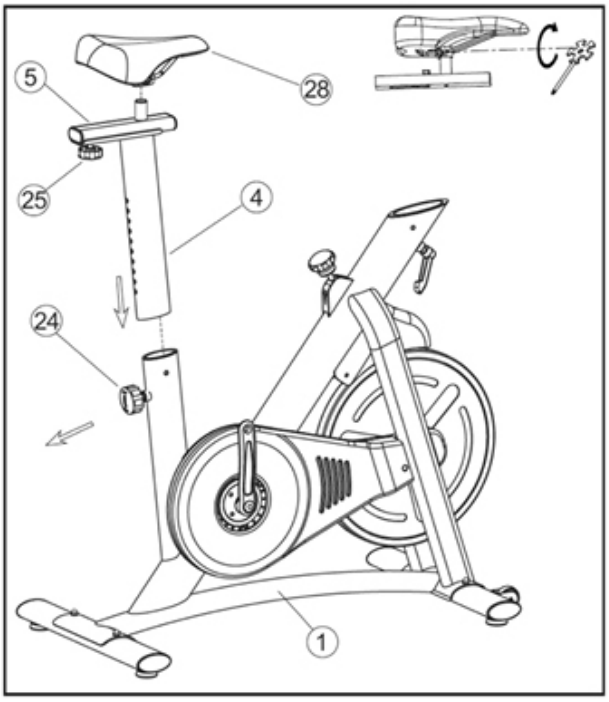

Loosen the adjustment knob (#24) on the rear frame and insert the saddle holder (#4) inside the frame by securing it with the adjustment knob. Then place the saddle on the saddle holder and secure it using the pre-installed system.

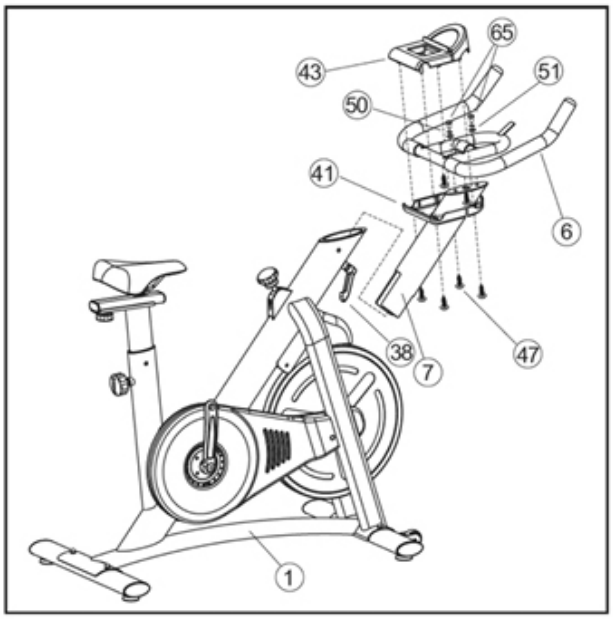

Loosen the adjustment knob (#38) on the front frame and insert the handlebar support (#7) inside the frame by securing it with the knob.

Then place the lower deck of the handlebar (#41) on the support and fix it to the upper deck positioned on the handlebar using 2 sets of screws (#65) broken washers (#50) and flat washers (#51) and 6 screws (#47).

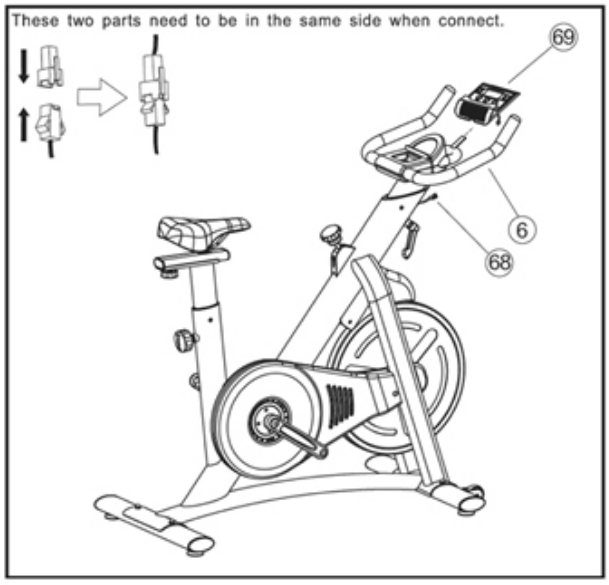

Install the LCD display (#69) using the slide-in system pre-installed on the handlebar (#6). Then connect the cables from the frame (#68) to the display cable as shown in the illustration below.

- Install the left pedal marked 'L' to the crank counterclockwise. Then install the right pedal marked 'R' to the crank counterclockwise.

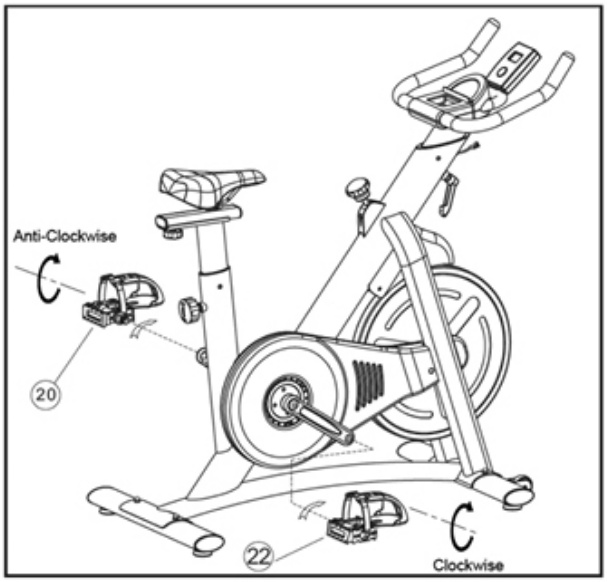

▲ **Attention!** Take extreme care not to install the right pedal to the left crank or vice versa as this could cause irreversible damage to the equipment.

▲ **Attention!** Use extreme caution when screwing the pedals to the cranks to prevent that the threads of the pedal or the threads inside the cranks become smooth. Use grease if necessary.

OPERATIONS

VERTICAL SADDLE ADJUSTMENT

To adjust the height of the saddle, loosen the adjustment knob and adjust the height of the support. Release the knob to lock the support at the desired height.

HORIZONTAL SADDLE ADJUSTMENT

To adjust the saddle forwards or backwards, loosen the saddle adjustment knob and adjust the saddle. Release the knob to lock the saddle in the desired position.

HANDLEBAR HEIGHT ADJUSTMENT

To adjust the height of the handlebar, loosen the handlebar adjustment knob and pull the holder up or down until the desired height is reached.

LEVEL ADJUSTMENT

If you install the bike on a surface that is not perfectly flat and the tool is not perfectly stable and adherent to the ground, you can level the base by turning the 4 feet clockwise or counter-clockwise to increase or decrease the height of the feet.

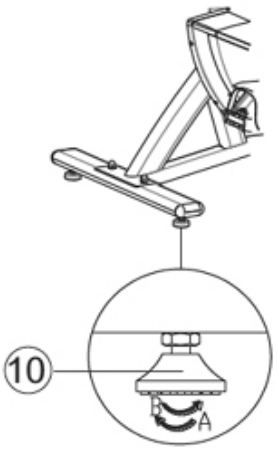

ADJUSTING CHAIN TENSION

During the life cycle of the tool it will be necessary to periodically check the chain tension.

To adjust the chain it will be necessary to slightly loosen the flywheel bolts on both sides of the flywheel and then adjust the nuts on both sides of the flywheel (screw to increase tension; unscrew to decrease).

LCD SCREEN

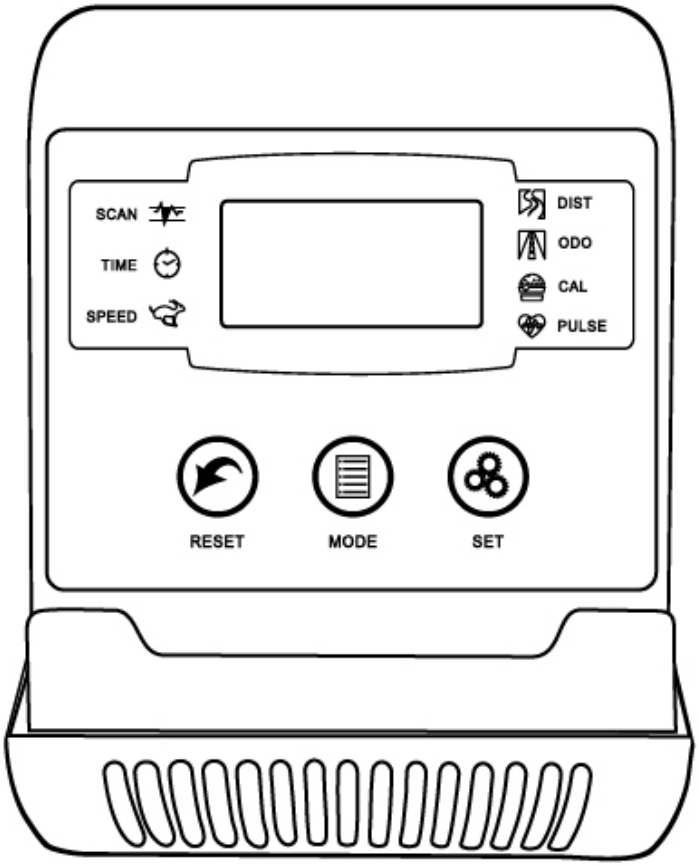

This spin bike is equipped with an on-board computer with LCD screen to allow you to monitor your workout.

The display has 3 main buttons:

MODE: Select the monitoring function except the ODO function.

SET: Sets the value of the desired function

RESET: Reset all statistics

Thanks to the display and the complex integrated monitoring software, the following statistics can be monitored:

TIME	Training time. From 0 to 99:59 minutes.
SPEED	Pedaling speed. From 0 to 999.9 km/h.
DISTANCE	Distance travelled. 0 to 9999 miles.
TOTAL DISTANCE (ODO)	Total distance covered. 0 to 9999 miles. Refers to the total battery life period of the display. To reset it, you will need to remove the batteries.
CALORIES	Burned calories. From 0 to 9999 Kcal
PULSE	Heartbeat during training.

MAINTENANCE

This product has been designed to ensure effective and long-lasting use. However, it is essential to carry out routine maintenance activities.

Check that all parts are undamaged and all screws tightened before you start training.

Lubricate the rotating parts to prevent wear and tear.

Clean the tool with a damp cloth after each workout. Sweat speeds up the wear and tear process of the parts. Do not use solvents.

If parts or components are worn and/or damaged, please contact franchinishop.com for original spare parts..

▲ It is recommended to keep the original packaging so that - if necessary - the user can pack the tool properly before sending the product to the maintenance centre. Any transport damage incurred in sending the product to the service center will not be considered covered by warranty.

TROUBLESHOOTING

PROBLEM	SOLUTION
The Display doe s not show statistics	Check the connection of the sensor wire to the display and the sensor itself. Check that the batteries are working
The display always shows the value 0 even during training.	Place your hands on the heart rate monitor on the handlebar and check if the display detects your heartbeat. If so, the display is working properly and you will only need to move the sensor on the plastic housing slightly closer to the hole in the housing. If the problem persists you will need to replace the sensor cable.
The bike is not stable	Make sure the bike is on a flat surface or use the feet under the front and rear stabilizer to level the implement. Tighten all screws and bolts
Cycling is not fluid	Adjust the chain tension

PARTS LIST

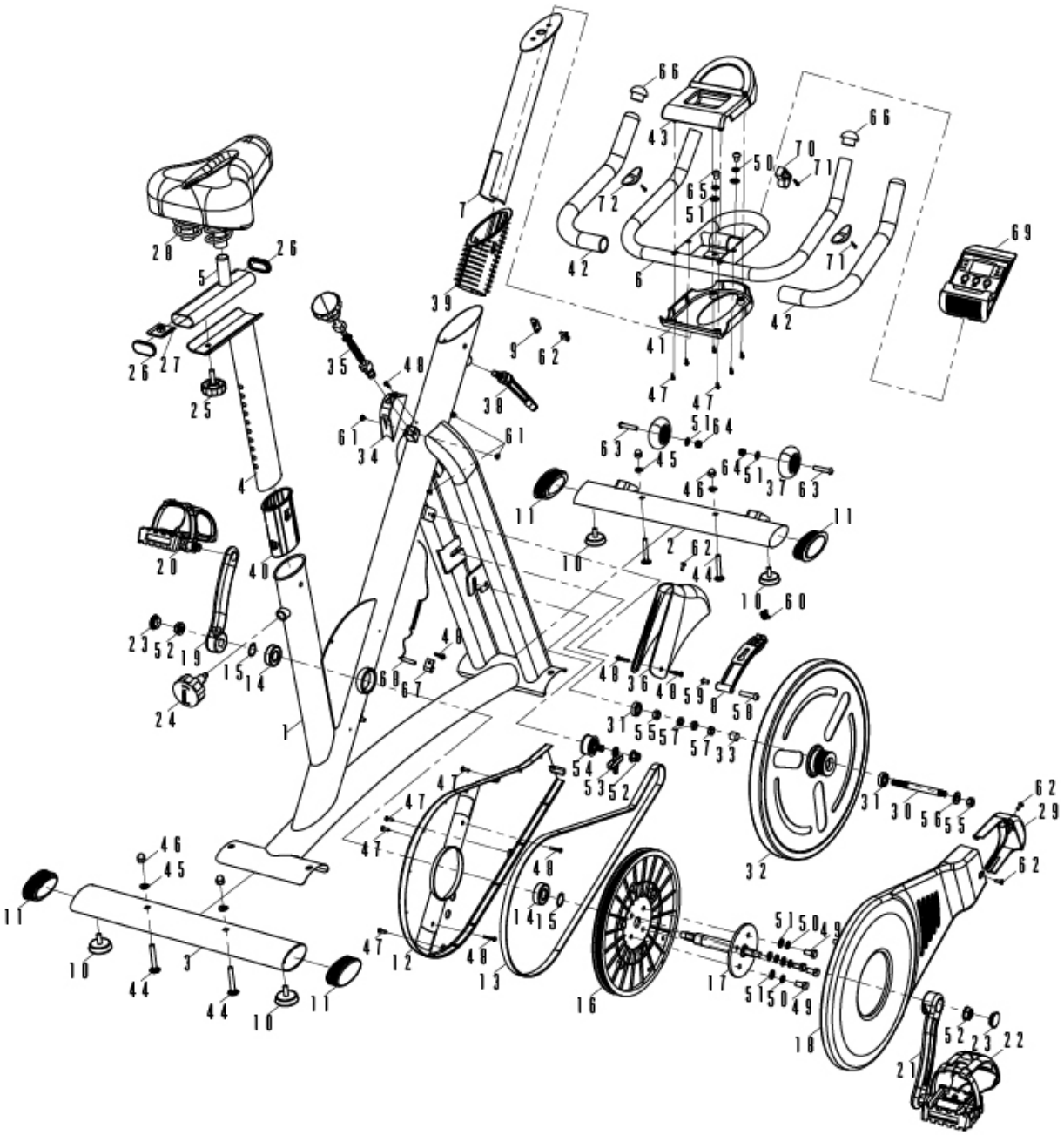

BOUDECH

N°	DESCRIPTION	Qty	N°	DESCRIPTION	Qty
1	Main Frame	1	37	Transport Wheel φ70*φ8	2
2	Front Stabilizer	1	38	L-Lock Knob M10*1.5P	1
3	Rear Stabilizer	1	39	Elliptical Sleeve-1 50*100*1.5T	1
4	Seat Post	1	40	Elliptical Sleeve-2 40*80*1.5T	1
5	Seat Slider	1	41	Lower Handlebar Cover ABS	1
6	Handlebar	1	42	Handlebar Foam φ25	2
7	Handlebar Post	1	43	Upper Handlebar Cover ABS	1
8	Magnet Holder	1	44	Carriage Bolt M8*55	4
9	Brake Cover Bracket 27*20*2T	1	45	Wave Washer Φ8	4
10	Base Leveler φ25*M8	4	46	Domed Nut M8	4
11	Tube Plug 40*80*1.5T	4	47	Screw-1 ST4.2*16	10
12	Inner Belt Cover ABS	4	48	Screw-2 ST4.2*16	6
13	Belt 5PJ550	1	49	Outer Hexagon Bolt M8*16	4
14	Bearing 6004	2	50	Spring Washer Φ8	6
15	Clamp Springs φ20	2	51	Flat Washer-1 Φ8	8
16	Belt wheel φ 280	1	52	Fixing Nut M10	1
17	Belt wheel Axle φ20*166	1	53	Tension Bolt Set	1
18	Outer Belt Cover ABS	1	54	Pressure Roller Set	1
19	Left Crank 9/16"165	1	55	Hexagonal Nut-1 M10*8T	2
20	Left Pedal 9/16"	1	56	Flat Washer-2 φ10* φ14	1
21	Right Crank 9/16"165	1	57	Hexagonal Nut-1 M10*6T	3
22	Right Pedal 9/16"	1	58	Allen Bolt-1 M8*36	1
23	Crank Plug	2	59	Allen Bolt-2 M6*12	1
24	Adjustment Knob M16*1.15P	1	60	Spring φ10*1.5	1
25	Lock Knob M8	1	61	Dome Head Philips-1 M5*4	4
26	Seat Slider Plug 25*50*1.5T	1	62	Dome Head Philips-2 M4*12	5
27	Seat Locking Bracket	1	63	Round Head Allen Bolt-1 M8*40	2
28	Seat	1	64	Lock Nut M8	2
29	Front Belt Cover ABS	1	65	Round Head Allen Bolt-2 M8*16	2
30	Flywheel Axle φ12*127*M10*1P	1	66	Handlebar Plug φ25	2
31	Flywheel Bearing 6001	1	67	Sensor Bracket	1
32	Flywheel φ420	1	68	Sensor Wire	1
33	Bushing φ16*φ13*14	1	69	Monitor	1
34	Brake Pole Cover ABS	1	70	Pulse Sensor	2
35	Brake Knob	1			
36	Brake Cover ABS	1			

ESPAÑOL

Bicicletas de spinning
EDGE 1600

PÁGINA TÉCNICA

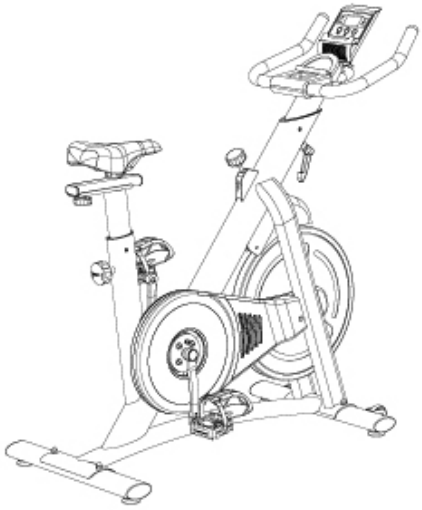

Modello no.	EDGE 1600
Overview	Bicicletas de spinning

Marco de acero inoxidable con 4 pies de goma antideslizantes y 2 ruedas en la base

Equipado con un sistema de resistencia magnética continua de 5 imanes que permite al usuario aumentar el nivel de resistencia de forma progresiva, ofreciendo así un pedaleo fluido y simulando una conducción extremadamente natural

Sillín de competición profesional, fabricado en PU, altamente aerodinámico y ajustable tanto horizontal como verticalmente.

Equipado con un sistema de transmisión por correa y un sistema de pedaleo silencioso y aerodinámico

Manillar de triatlón, completo con sensores de detección de pulso, cubierto con una suave capa de espuma que hace que el agarre sea más ergonómico y seguro

Pantalla LCD con funciones de escaneo, tiempo, distancia, velocidad, calorías y pulso

Equipado con un cómodo soporte para el teléfono móvil

Materiales	Materiales para los pedales	Sistema de transmisión	Sistema de resistencia	Funciones de visualización:
Acero inoxidable/ PU/ Goma antideslizante	Aleación de aluminio	Cinturón	Magnético, ajustable por pomo	SCAN, ODO, tiempo, distancia, velocidad, calorías y pulso
Niveles de altura del sillín	**Niveles de altura del manillar**	**Dimensiones**	**Peso neto**	**Peso bruto**
9 - de 79 a 101 cm	8 - de 104 a 115 cm	100 x 51 x 115 cm (A x P x A)	36kg	40,5

SEGURIDAD

Lea atentamente este manual antes de usar su bicicleta de spinning.

1. Antes de comenzar cualquier programa de entrenamiento, consulte a su médico. Es especialmente importante para las personas mayores de 35 años, las personas con problemas de salud y las mujeres embarazadas..
2. El propietario de este equipo debe asegurarse de que todos los usuarios estén debidamente informados de las advertencias de seguridad.
3. Coloque la unidad en una superficie plana. Si la superficie es irregular, el funcionamiento correcto puede verse afectado.
4. La unidad debe colocarse en una zona ventilada. No lo utilice en lugares con apoyo de dispensadores de oxígeno.
5. Mantenga a los niños menores de 12 años y a los animales domésticos alejados del aparato.
6. Si se entrena en presencia de animales y/o niños, asegúrese de mantenerlos al menos a 2 metros de distancia del equipo.
7. Lleve ropa y calzado adecuados. No lleve ropa suelta y/o joyas que puedan engancharse o caer en los mecanismos de la herramienta.
8. Asegúrese de que el cable de alimentación y el enchufe están en buen estado antes de cada uso.
9. No utilice la máquina si está cansado o bajo la influencia de alcohol, medicamentos o drogas.
10. Deje de entrenar inmediatamente en caso de náuseas, dificultad para respirar, desmayo, dolor de cabeza, dolor en la zona del pecho o cualquier otro síntoma de enfermedad.
11. Está prohibido confiar la herramienta a menores de edad o a personal inexperto sin la supervisión y orientación de personas cualificadas.
12. Esta bicicleta no es de rueda libre. La rueda de la bicicleta estática puede detenerse inmediatamente con el freno de emergencia situado en el regulador de resistencia.
13. El sensor de pulso instalado en la máquina no está concebido como un dispositivo médico para controlar su ritmo cardíaco fuera del entrenamiento.
14. El sensor de pulso instalado en la máquina no está concebido como un dispositivo médico para controlar su ritmo cardíaco fuera del entrenamiento.
15. Esta herramienta sólo debe utilizarse para los fines indicados en este manual. No utilice accesorios adicionales no incluidos en el paquete del fabricante.
16. No coloque ningún objeto romo cerca de la herramienta.
17. No se recomienda el uso de esta herramienta a personas discapacitadas que no estén debidamente asistidas por personas cualificadas.

18. Realice un programa de calentamiento antes de utilizar el equipo.
19. No utilice la herramienta si percibe un comportamiento anormal y/o ruido de la misma.
20. No sobrepase el umbral "MAX" al ajustar el manillar y el asiento.
21. El movimiento de rotación de los pedales puede causar lesiones al usuario. Disminuya la velocidad de pedaleo gradualmente antes de finalizar el programa de entrenamiento.
22. Compruebe las pastillas de freno antes de cada uso. Están sujetos a desgaste y, por tanto, requieren una sustitución periódica durante toda la vida útil del producto.
23. Esta bicicleta estática no es adecuada para uso médico o terapéutico.
24. Utilice sólo piezas de repuesto originales disponibles en franchinishop.com

MONTAJE

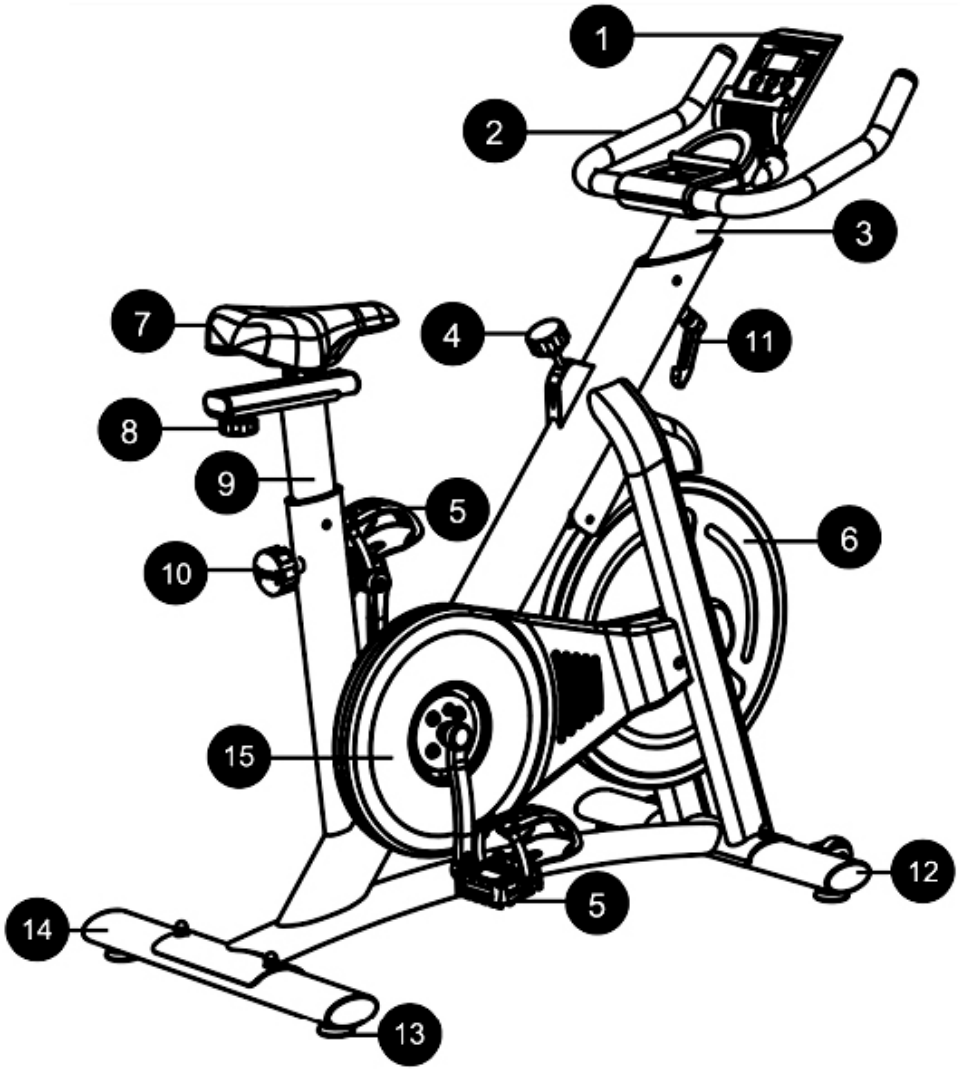

1. Pantalla LCD
2. Manillar
3. Marco frontal
4. Perilla de ajuste de resistencia
5. Pedales
6. Volante de inercia
7. Silla de montar
8. Perilla de ajuste de la silla de montar
9. Marco trasero
10. Perilla de ajuste del marco trasero
11. Perilla de ajuste del marco frontal
12. Estabilizador frontal
13. Pies niveladores anti-rayado
14. Estabilizador trasero
15. Cubierta del cinturón

▲ Para una lista más detallada de todas las partes, incluyendo los tornillos y pernos a los que se hace referencia en el procedimiento de montaje, consulte la página 44 de este manual.

• 1. Con la ayuda de otra persona, retire la herramienta de su alojamiento y colóquela en una superficie plana.

• Conecta el estabilizador delantero (#2) y el trasero (#10) con los tornillos (#44), arandelas (#45) y tuercas (#46) provistos.

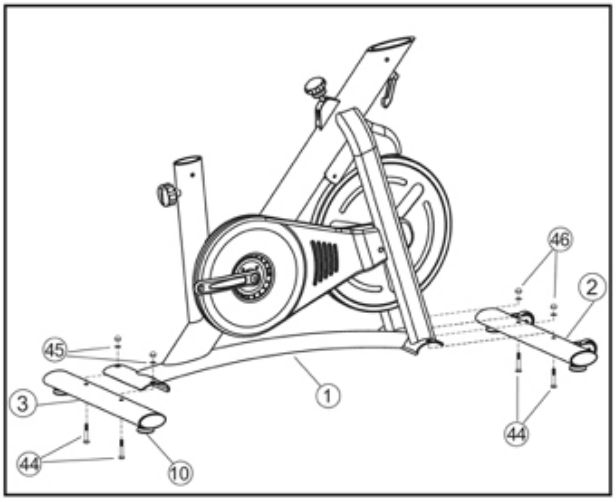

▲ Los 4 pies estabilizadores pueden ser ajustados para nivelar el implemento si la superficie de apoyo no es perfectamente plana.

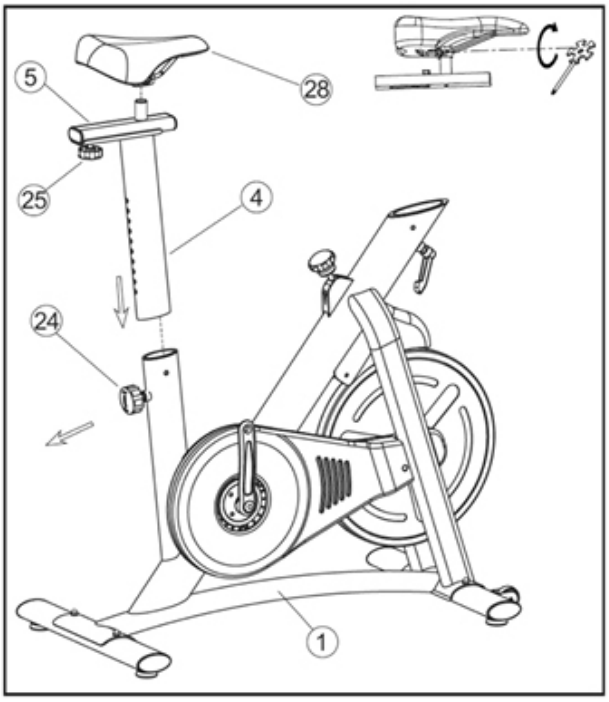

Afloje la perilla de ajuste (#24) en el marco trasero e inserte el soporte del sillín (#4) dentro del marco asegurándolo con la perilla de ajuste. Luego coloque la silla en el soporte de la silla y asegúrela con el sistema preinstalado.

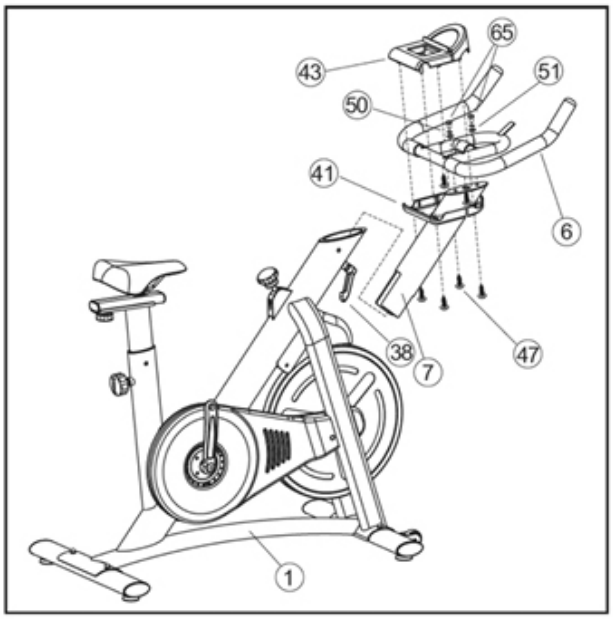

Afloje la perilla de ajuste (#38) en el marco frontal e inserte el soporte del manubrio (#7) dentro del marco, asegurándolo con la perilla.

A continuación, coloque la cubierta inferior del manillar (#41) en el soporte y fíjela a la cubierta superior colocada en el manillar usando 2 juegos de tornillos (#65) arandelas rotas (#50) y arandelas planas (#51) y 6 tornillos (#47)

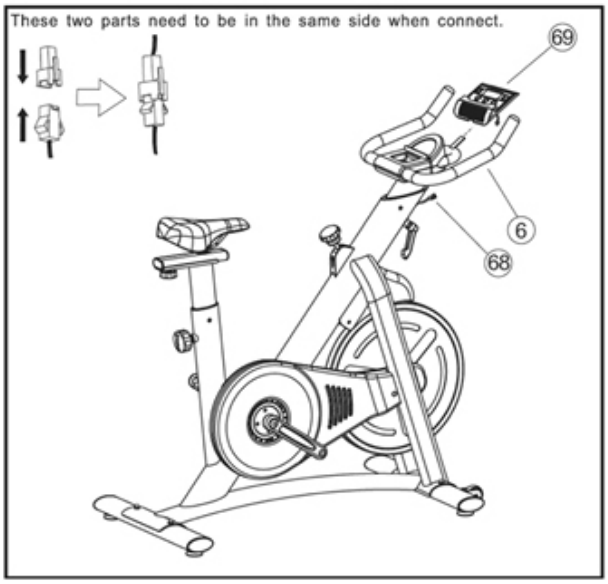

Instale la pantalla LCD (#69) utilizando el sistema de deslizamiento preinstalado en el manillar (#6). A continuación, conecte el cable que sale del marco (nº 68) al cable de la pantalla, como se muestra en la imagen).

- Instale el pedal izquierdo marcado con "L" en la manivela respectiva enroscando en sentido contrario a las agujas del reloj. Luego instale el pedal derecho marcado con "R" en la manivela respectiva enroscando en sentido de las agujas del reloj.

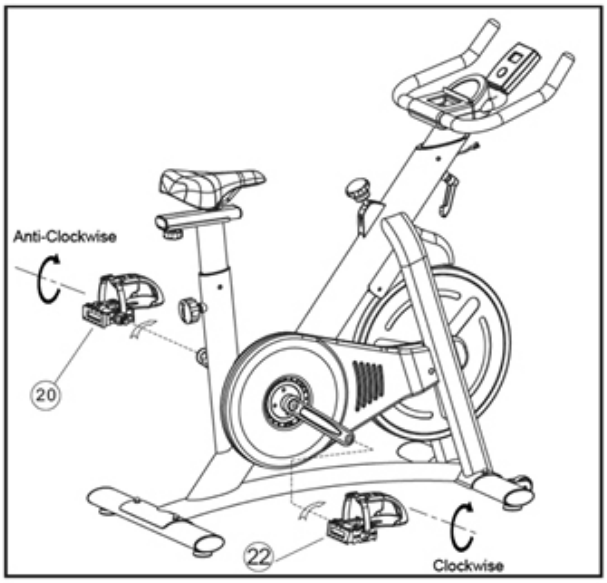

▲ **Atención!** no instale el pedal derecho en la manivela izquierda o viceversa, ya que esta operación podría causar daños irreversibles en la herramienta..

▲ **Atención!** Tenga mucho cuidado al atornillar los pedales a las bielas para evitar que se rompan las roscas del pedal o de la biela. Utilice grasa si es necesario.

OPERACIONES

AJUSTE VERTICAL DEL ASIENTO

Para ajustar la altura del sillín, afloje el pomo de ajuste y regule la altura del soporte. Al final de la operación, suelte el pomo para bloquear el soporte a la altura deseada.

AJUSTE DEL SILLÍN HORIZONTAL

Para ajustar el asiento hacia delante o hacia atrás, afloje el pomo de ajuste del asiento y ajústelo. Cuando haya terminado, suelte el pomo para bloquear el sillín en la posición deseada.

AJUSTE DE LA ALTURA DEL MANILLAR

Para ajustar la altura del manillar, afloje el pomo de ajuste del manillar y tire del soporte hacia arriba o hacia abajo hasta alcanzar la altura deseada.

AJUSTE DEL NIVEL

Si instala la bicicleta en una superficie que no es perfectamente plana y la herramienta no es perfectamente estable y adherente al suelo, puede nivelar la base girando los 4 pies en el sentido de las agujas del reloj o en sentido contrario para aumentar o disminuir la altura de los pies.

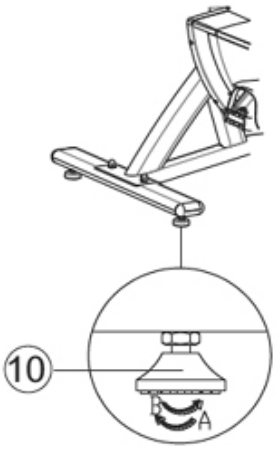

AJUSTE DE LA TENSIÓN DE LA CADENA

Durante el ciclo de vida de la herramienta será necesario comprobar periódicamente la tensión de la cadena.

Para ajustar la cadena será necesario aflojar ligeramente los tornillos a ambos lados del volante y luego ajustar las tuercas colocadas a ambos lados del volante (atornillar para aumentar la tensión; desatornillar para disminuirla).

PANTALLA LCD

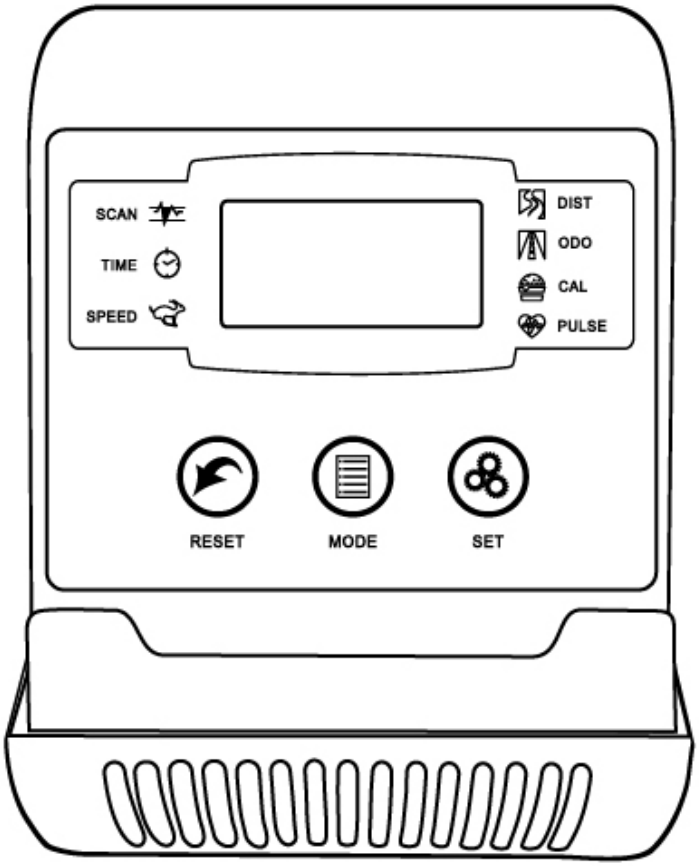

Esta máquina está equipada con un ordenador de a bordo con pantalla LCD que le permite controlar su entrenamiento.

La pantalla tiene 3 botones principales:

MODE: Selecciona la función de supervisión excepto la función ODO.

SET: Establezca el valor de la función deseada.

RESET: Restablecer todas las estadísticas

Gracias a la pantalla y al complejo software de supervisión integrado, se pueden controlar las siguientes estadísticas:

TIME	Tiempo de entrenamiento. De 0 a 99:59 minutos.
SPEED	Velocidad de pedaleo. De 0 a 999,9 km/h.
DISTANCE	Distancia recorrida. De 0 a 9999 millas.
TOTAL DISTANCE (ODO)	Distancia total recorrida. De 0 a 9999 millas. Se refiere al periodo total de duración de la batería en la pantalla. Para reiniciar, hay que quitar las pilas.
CALORIES	Calorías quemadas. De 0 a 9999 Kcal
PULSE	Frecuencia cardíaca durante el entrenamiento.

MANTENIMIENTO

Este producto ha sido diseñado para garantizar un uso eficaz y duradero. Sin embargo, es esencial llevar a cabo actividades de mantenimiento rutinarias.

Compruebe que todas las piezas no están dañadas y que todos los tornillos están apretados antes de comenzar el entrenamiento.

Lubricar las piezas giratorias para evitar su desgaste.

Limpie el equipo con un paño húmedo después de cada entrenamiento. El sudor acelera el proceso de desgaste de las piezas. No utilizar disolventes.

En caso de que las piezas o componentes estén desgastados y/o dañados, póngase en contacto con franchinishop.com para obtener las piezas de repuesto originales.

▲ Se recomienda conservar el embalaje original para que, en caso necesario, el usuario pueda embalar la herramienta de forma adecuada antes de enviar el producto al centro de servicio. Los daños causados por el transporte para enviar el producto al centro de servicio no estarán cubiertos por la garantía..

SOLUCIÓN RÁPIDA DE PROBLEMAS

PROBLEMA	SOLUCIÓN
La pantalla no muestra las estadísticas	Compruebe la conexión del cable del sensor a la pantalla y al propio sensor. Comprueba que las pilas funcionan
La pantalla siempre muestra el valor 0, incluso durante el entrenamiento.	Coloque las manos en el pulsómetro del manillar y compruebe si la pantalla detecta su frecuencia cardíaca. Si es así, la pantalla funciona correctamente y sólo tendrá que mover el sensor situado en la carcasa de plástico un poco más cerca del agujero de la carcasa. Si el problema persiste, tendrá que sustituir el cable del sensor.
La moto no es estable	Asegúrese de que la moto está en una superficie plana o utilice los pies bajo el estabilizador delantero y trasero para nivelar la herramienta. Apretar todos los tornillos y pernos
El pedaleo no es fluido	Ajuste de la tensión de la cadena

LISTA DE PIEZAS

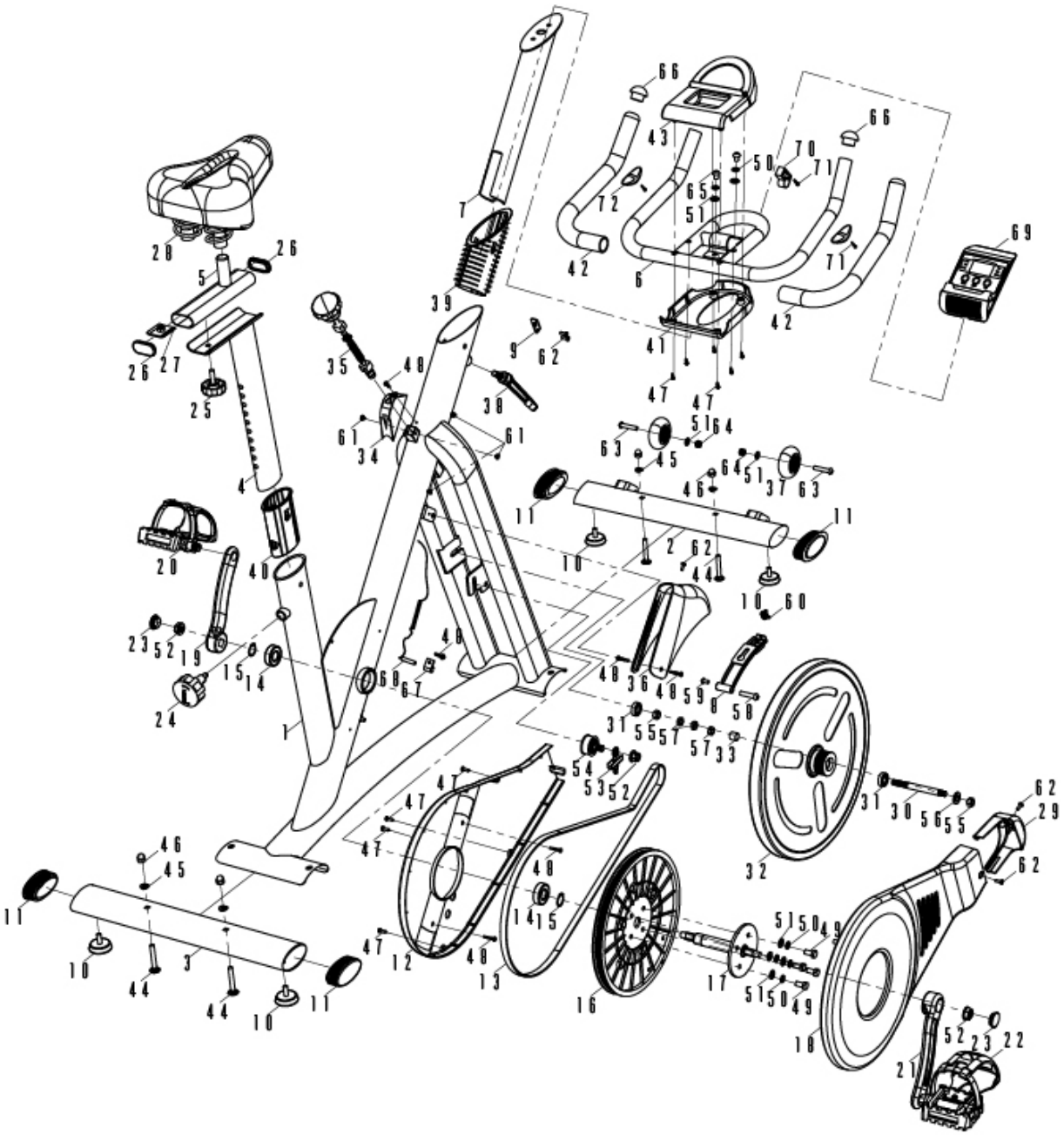

BOUDECH

N°	DESCRIPTION	Qty	N°	DESCRIPTION	Qty
1	Main Frame	1	37	Transport Wheel φ70*φ8	2
2	Front Stabilizer	1	38	L-Lock Knob M10*1.5P	1
3	Rear Stabilizer	1	39	Elliptical Sleeve-1 50*100*1.5T	1
4	Seat Post	1	40	Elliptical Sleeve-2 40*80*1.5T	1
5	Seat Slider	1	41	Lower Handlebar Cover ABS	1
6	Handlebar	1	42	Handlebar Foam φ25	2
7	Handlebar Post	1	43	Upper Handlebar Cover ABS	1
8	Magnet Holder	1	44	Carriage Bolt M8*55	4
9	Brake Cover Bracket 27*20*2T	1	45	Wave Washer Φ8	4
10	Base Leveler φ25*M8	4	46	Domed Nut M8	4
11	Tube Plug 40*80*1.5T	4	47	Screw-1 ST4.2*16	10
12	Inner Belt Cover ABS	4	48	Screw-2 ST4.2*16	6
13	Belt 5PJ550	1	49	Outer Hexagon Bolt M8*16	4
14	Bearing 6004	2	50	Spring Washer Φ8	6
15	Clamp Springs φ20	2	51	Flat Washer-1 Φ8	8
16	Belt wheel φ 280	1	52	Fixing Nut M10	1
17	Belt wheel Axle φ20*166	1	53	Tension Bolt Set	1
18	Outer Belt Cover ABS	1	54	Pressure Roller Set	1
19	Left Crank 9/16"165	1	55	Hexagonal Nut-1 M10*8T	2
20	Left Pedal 9/16"	1	56	Flat Washer-2 φ10* φ14	1
21	Right Crank 9/16"165	1	57	Hexagonal Nut-1 M10*6T	3
22	Right Pedal 9/16"	1	58	Allen Bolt-1 M8*36	1
23	Crank Plug	2	59	Allen Bolt-2 M6*12	1
24	Adjustment Knob M16*1.15P	1	60	Spring φ10*1.5	1
25	Lock Knob M8	1	61	Dome Head Philips-1 M5*4	4
26	Seat Slider Plug 25*50*1.5T	1	62	Dome Head Philips-2 M4*12	5
27	Seat Locking Bracket	1	63	Round Head Allen Bolt-1 M8*40	2
28	Seat	1	64	Lock Nut M8	2
29	Front Belt Cover ABS	1	65	Round Head Allen Bolt-2 M8*16	2
30	Flywheel Axle φ12*127*M10*1P	1	66	Handlebar Plug φ25	2
31	Flywheel Bearing 6001	1	67	Sensor Bracket	1
32	Flywheel φ420	1	68	Sensor Wire	1
33	Bushing φ16*φ13*14	1	69	Monitor	1
34	Brake Pole Cover ABS	1	70	Pulse Sensor	2
35	Brake Knob	1			
36	Brake Cover ABS	1			

FRANÇAIS

Spin Bike
EDGE 1600

SPÉCIFICATIONS TECHNIQUES

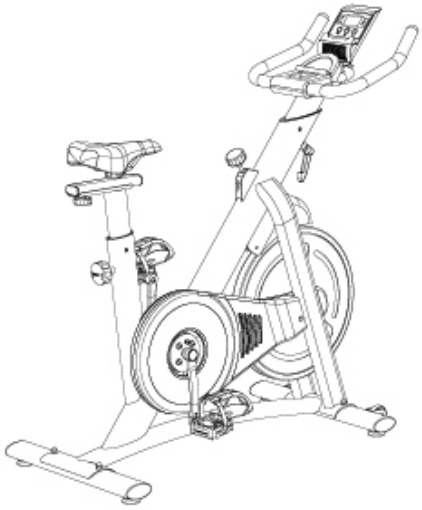

Modello no.	EDGE 1600
Overview	Spin Bike

Cadre en acier inoxydable avec 4 pieds en caoutchouc antidérapants et 2 roues sur la base

Équipé d'un système de résistance magnétique continue à 5 aimants qui permet à l'utilisateur d'augmenter progressivement le niveau de résistance, offrant un coup de pédale doux et simulant une conduite extrêmement naturelle

Selle de course professionnelle, en PU, très aérodynamique et réglable horizontalement et verticalement

Equipé d'un système d'entraînement par courroie et d'un système de pédalage silencieux et aérodynamique

Haltère de triathlon, équipé de capteurs de pouls, recouvert d'une couche de mousse souple qui rend la prise plus ergonomique et plus ferme

Affichage LCD avec fonctions de balayage, de temps, de distance, de vitesse, de calories et de pouls

Équipé d'un support pratique pour téléphone portable

Matériel	Matériaux pour pédales	Système de transmission	Système de résistance	Fonctions d'affichage
Acier inoxydable/ PU/ Caoutchouc antidérapant	Alliage d'aluminium	Ceinture	Magnétique, réglable par bouton	SCAN, ODO, temps, distance, vitesse, calories et pouls
Saddle height levels	**Niveaux de hauteur du guidon**	**Dimensions**	**Poids net**	**Poids brut**
9 - de 79 à 101 cm	8 - de 104 à 115 cm	100 x 51 x 115 cm (L x P x H)	36kg	40,5

SÉCURITÉ

Veuillez lire attentivement ce manuel d'instructions avant d'utiliser le vélo d'appartement.

1. Avant de commencer un programme de formation, consultez votre médecin. Il est particulièrement important pour les personnes de plus de 35 ans, les personnes ayant des problèmes de santé et les femmes enceintes.
2. Le propriétaire de cet équipement doit veiller à ce que tous les utilisateurs soient correctement informés des avertissements de sécurité.
3. Placez l'appareil sur une surface plane. Si la surface est inégale, le bon fonctionnement peut être compromis.
4. L'appareil doit être placé dans un endroit ventilé. Ne l'utilisez pas dans des endroits où il est soutenu par des distributeurs d'oxygène.
5. Tenez les enfants de moins de 12 ans et les animaux domestiques à l'écart de l'unité.
6. Lorsque vous vous entraînez en présence d'animaux et/ou d'enfants, veillez à les éloigner d'au moins 2 mètres de l'unité.
7. Portez des vêtements et des chaussures adaptés. N'utilisez pas de vêtements amples et/ou de bijoux qui pourraient s'accrocher ou tomber dans les mécanismes de l'équipement
8. Assurez-vous que le cordon d'alimentation et la prise sont en bon état avant chaque utilisation.
9. N'utilisez pas la machine si vous êtes fatigué ou sous l'influence de l'alcool, de médicaments ou de drogues.
10. Arrêtez immédiatement l'entraînement si vous avez des nausées, des difficultés respiratoires, des évanouissements, des maux de tête, des douleurs thoraciques ou tout autre symptôme de maladie.
11. Il est interdit de confier le matériel à des mineurs ou à du personnel inexpérimenté.
12. Ce vélo n'est pas en roue libre ! La roue du vélo d'appartement peut être arrêtée immédiatement à l'aide du frein d'urgence sur le dispositif de réglage de l'endurance.
13. Le capteur de pouls installé sur l'appareil n'est pas destiné à être un instrument médical capable de surveiller le rythme cardiaque en dehors de l'entraînement.
14. Cet équipement ne doit être utilisé qu'aux fins indiquées dans le présent manuel. N'utilisez pas d'accessoires supplémentaires non inclus dans l'emballage du fabricant.
15. Ne pas placer d'objets contondants à proximité de l'outil.
16. Nous ne recommandons pas l'utilisation de cet équipement par des personnes handicapées qui ne sont pas correctement assistées par des personnes qualifiées.

17. Effectuer un programme de chauffage corporel gratuit avant d'utiliser l'outil.
18. N'utilisez pas l'équipement si vous percevez un comportement anormal et/ou un bruit provenant de l'équipement.
19. Ne pas dépasser le seuil "MAX" lors du réglage du guidon et de la selle
20. Le mouvement de rotation des pédales peut causer des dommages à l'utilisateur. Diminuez progressivement la vitesse des pédales avant de terminer le programme d'entraînement.
21. Vérifiez les plaquettes de frein avant chaque utilisation. Elles sont sujettes à l'usure et doivent donc être remplacées régulièrement tout au long du cycle de vie du produit.
22. Ce vélo d'appartement n'est pas adapté à un usage médical et thérapeutique.
23. N'utilisez que des pièces de rechange originales disponibles sur franchinishop.com

ASSEMBLÉE

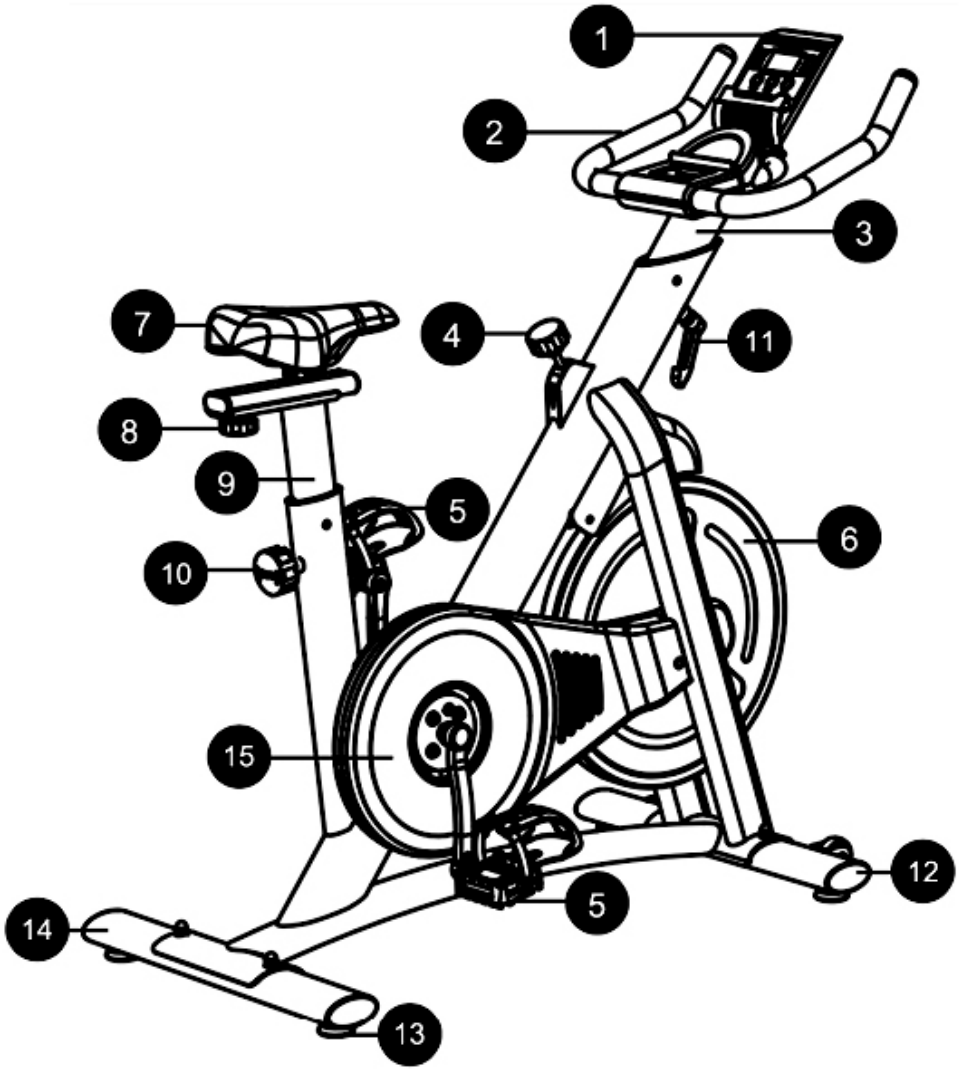

1. Display LCD
2. Guidon
3. Cadre avant
4. Bouton d'ajustement de la résistance
5. Pédales
6. Volant d'inertie
7. Selle
8. Bouton de réglage de la selle
9. Cadre arrière
10. Bouton de réglage du cadre arrière
11. Bouton de réglage du cadre avant
12. Stabilisateur avant
13. Pieds de nivellement anti-rayures
14. Stabilisateur arrière
15. Couverture de ceinture

▲ Pour une liste plus détaillée de toutes les pièces, y compris les vis et les boulons référencés dans la procédure d'assemblage, veuillez vous référer à la page 58 de ce manuel.

• Avec l'aide d'une autre personne, retirez l'outil de l'emballage et placez-le sur une surface plane.

Connecter le stabilisateur avant (#2) et arrière (#10) en utilisant les vis (#44), les rondelles (#45) et les écrous (#46) fournis.

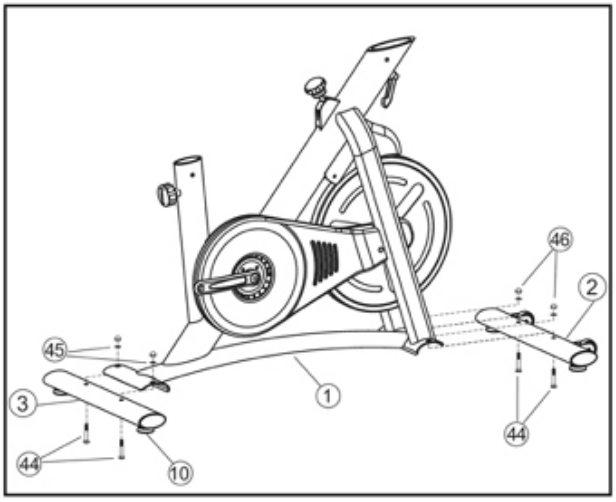

▲ Les 4 patins de nivellement anti-rayures peuvent être réglés pour mettre l'outil à niveau si la surface d'appui n'est pas parfaitement plane.

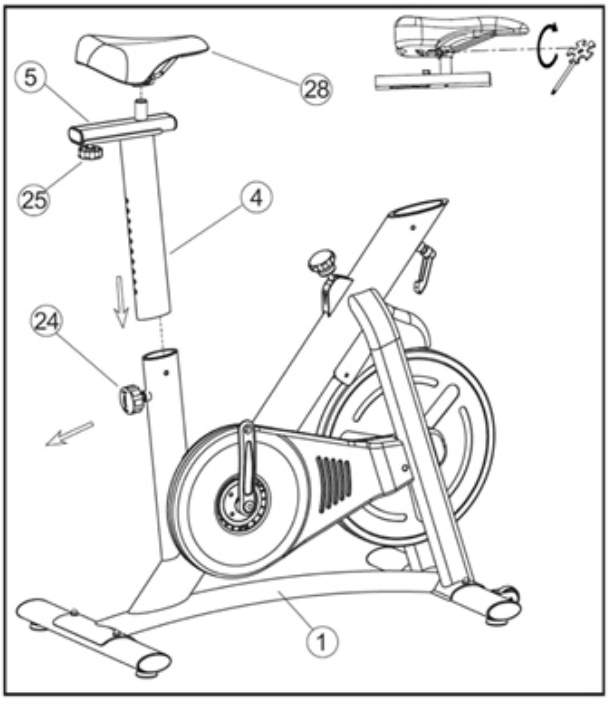

Desserrer le bouton de réglage (#24) du cadre arrière et insérer le porte-selle (#4) à l'intérieur du cadre en le fixant avec le bouton de réglage. Placez ensuite la selle sur le porte-selle et fixez-la à l'aide du système pré-installé.

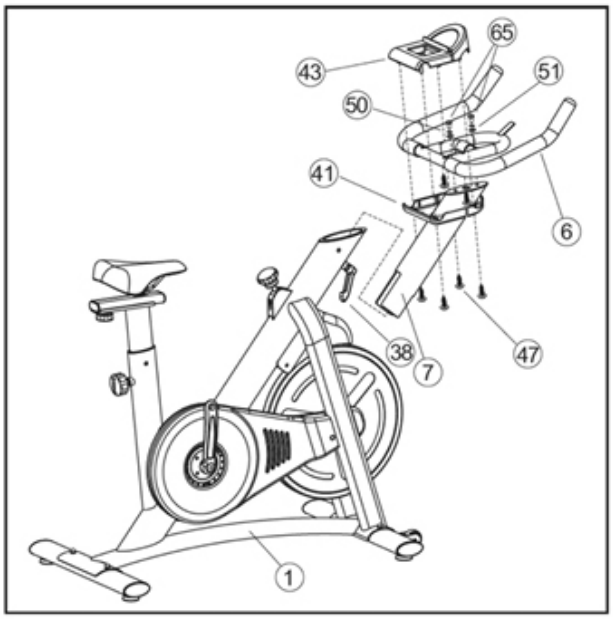

Desserrer le bouton de réglage (#38) sur le cadre avant et insérer le support de guidon (#7) à l'intérieur du cadre en le fixant avec le bouton. Placez ensuite le plateau inférieur du guidon (#41) sur le support et fixez-le au plateau supérieur positionné sur le guidon à l'aide de 2 jeux de vis (#65), de rondelles cassées (#50) et de rondelles plates (#51) et de 6 vis (#47).

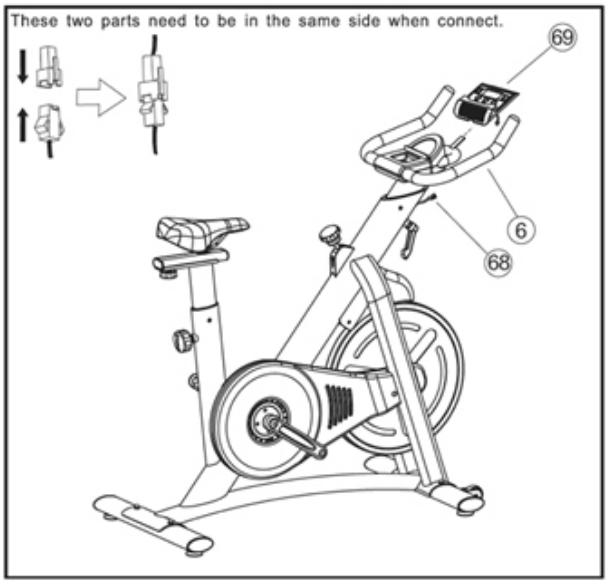

Installez l'écran LCD (#69) à l'aide du système coulissant pré-installé sur le guidon (#6). Ensuite, connectez les câbles du cadre (#68) au câble de l'écran comme indiqué dans l'illustration ci-dessous.

- Installez la pédale gauche marquée "L" sur la manivelle dans le sens inverse des aiguilles d'une montre. Ensuite, installez la pédale droite marquée "R" sur la manivelle dans le sens inverse des aiguilles d'une montre.

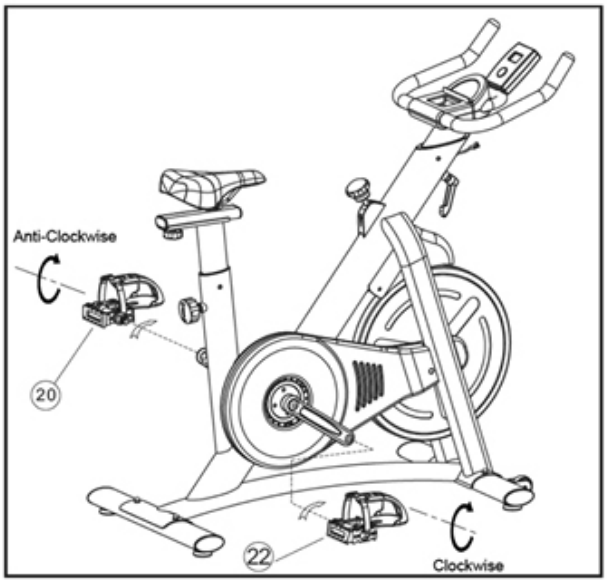

▲ **Attention!** Faites très attention à ne pas installer la pédale droite sur la manivelle gauche ou inversement, car cela pourrait causer des dommages irréversibles à l'équipement.

▲ **Attention!** Faites preuve d'une extrême prudence lorsque vous vissez les pédales aux manivelles pour éviter que les filets de la pédale ou les filets à l'intérieur des manivelles ne deviennent lisses. Utilisez de la graisse si nécessaire.

OPÉRATIONS

AJUSTEMENT VERTICAL DE LA SELLE

Pour régler la hauteur de la selle, desserrez le bouton de réglage et ajustez la hauteur de l'appui. Relâchez le bouton pour verrouiller le support à la hauteur souhaitée.

RÉGLAGE HORIZONTAL DE LA SELLE

Pour régler la selle vers l'avant ou vers l'arrière, desserrez le bouton de réglage de la selle et réglez la selle. Relâchez le bouton pour verrouiller la selle dans la position souhaitée.

RÉGLAGE DE LA HAUTEUR DU GUIDON

Pour régler la hauteur du guidon, desserrez le bouton de réglage du guidon et tirez le support vers le haut ou vers le bas jusqu'à ce que la hauteur souhaitée soit atteinte.

AJUSTEMENT DU NIVEAU

Si vous installez le vélo sur une surface qui n'est pas parfaitement plane et que l'outil n'est pas parfaitement stable et adhérent au sol, vous pouvez niveler la base en tournant les 4 pieds dans le sens des aiguilles d'une montre ou dans le sens inverse pour augmenter ou diminuer la hauteur des pieds.

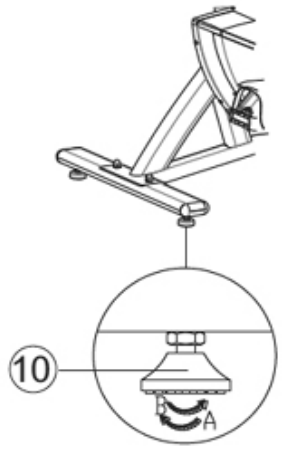

AJUSTER LA TENSION DE LA CHAÎNE

Pendant le cycle de vie de l'outil, il sera nécessaire de vérifier périodiquement la tension de la chaîne.

Pour régler la chaîne, il sera nécessaire de desserrer légèrement les boulons du volant d'inertie des deux côtés du volant, puis de régler les écrous des deux côtés du volant (vis pour augmenter la tension ; dévisser pour diminuer).

LCD ÉCRAN

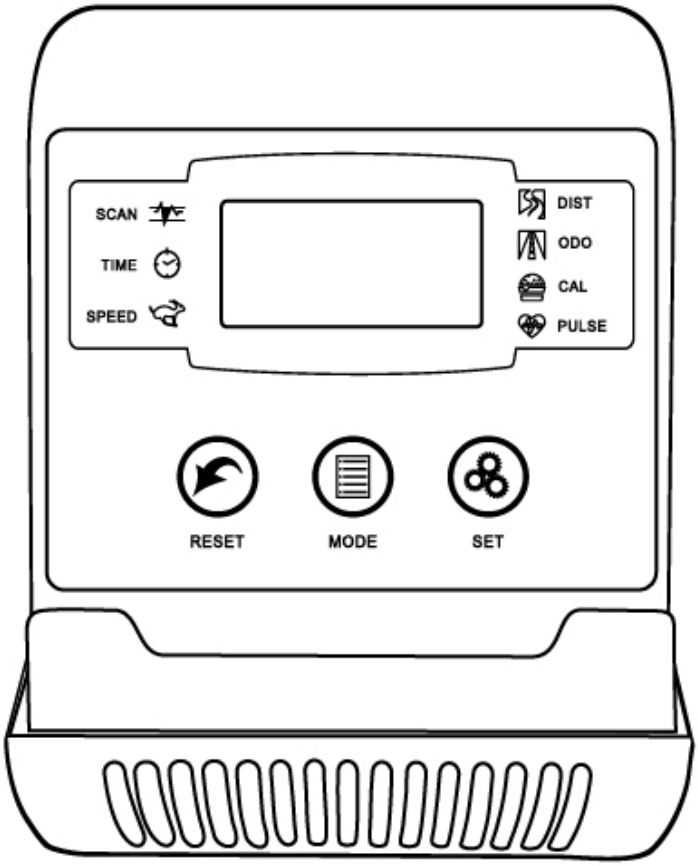

Ce spin bike est équipé d'un ordinateur de bord avec écran LCD pour vous permettre de suivre votre entraînement.

L'écran comporte 3 boutons principaux:

MODE: Sélectionnez la fonction de contrôle, sauf la fonction ODO.

SET: Fixe la valeur de la fonction souhaitée

RESET: Réinitialiser toutes les statistiques

Grâce à l'affichage et au logiciel de suivi intégré complexe, les statistiques suivantes peuvent être suivies:

TIME	Temps de formation. De 0 à 99:59 minutes.
SPEED	Vitesse de pédalage. De 0 à 999,9 km/h.
DISTANCE	Distance parcourue. 0 à 9999 miles.
TOTAL DISTANCE (ODO)	Distance totale parcourue. 0 à 9999 miles. Se réfère à la durée de vie totale de la batterie de l'écran. Pour la réinitialiser, vous devez retirer les piles.
CALORIES	Les calories brûlées. De 0 à 9999 Kcal
PULSE	Battement de cœur pendant l'entraînement.

MAINTENANCE

Ce produit a été conçu pour garantir une utilisation efficace et durable. Toutefois, il est essentiel de procéder à des activités d'entretien de routine.

Vérifiez que toutes les pièces ne sont pas endommagées et que toutes les vis sont bien serrées avant de commencer la formation.

Lubrifier les pièces rotatives pour prévenir l'usure.

Nettoyez l'outil avec un chiffon humide après chaque séance d'entraînement. La transpiration accélère le processus d'usure des pièces. N'utilisez pas de solvants.

Si des pièces ou des composants sont usés et/ou endommagés, veuillez contacter franchinishop.com pour obtenir des pièces de rechange d'origine.

▲ Il est recommandé de conserver l'emballage d'origine afin que - si nécessaire - l'utilisateur puisse emballer correctement l'outil avant d'envoyer le produit au centre de maintenance. Tout dommage de transport subi lors de l'envoi du produit au centre de maintenance ne sera pas considéré comme couvert par la garantie.

DÉPANNAGE

PROBLÈME	SOLUTION
L'affichage ne montre pas les statistiques	Vérifiez la connexion du fil du capteur à l'écran et au capteur lui-même. Vérifier que les piles fonctionnent
L'écran affiche toujours la valeur 0, même pendant la formation.	Placez vos mains sur le moniteur de fréquence cardiaque situé sur le guidon et vérifiez si l'écran détecte votre rythme cardiaque. Si c'est le cas, l'affichage fonctionne correctement et il vous suffit de rapprocher légèrement le capteur du boîtier en plastique de l'orifice du boîtier. Si le problème persiste, vous devrez remplacer le câble du capteur.
Le vélo n'est pas stable	Assurez-vous que le vélo se trouve sur une surface plane ou utilisez les pieds sous les stabilisateurs avant et arrière pour mettre l'appareil à niveau. Serrez toutes les vis et tous les boulons
Le vélo n'est pas fluide	Ajuster la tension de la chaîne

LISTE DES PIÈCES

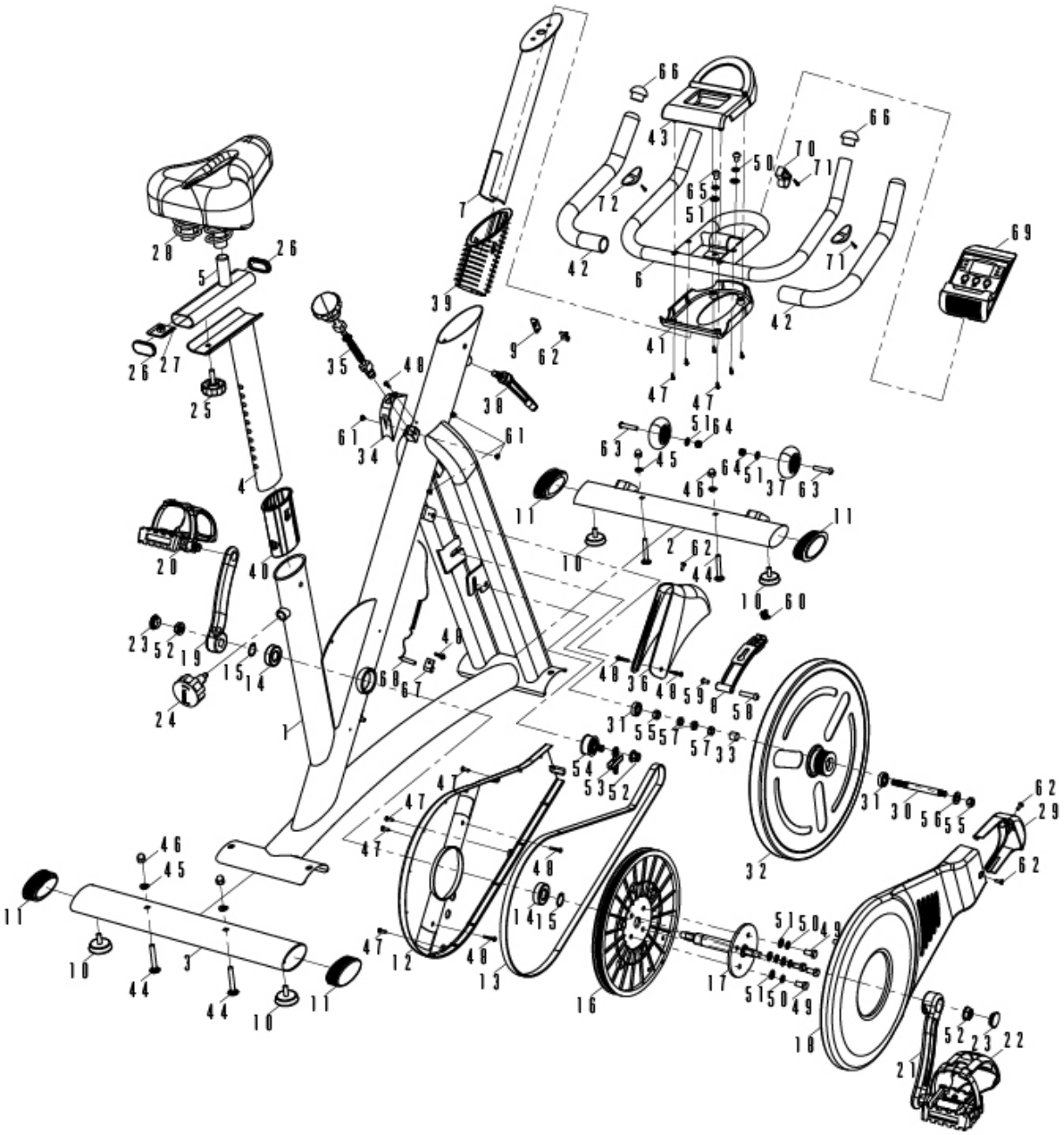

N°	DESCRIPTION	Qty	N°	DESCRIPTION	Qty
1	Main Frame	1	37	Transport Wheel φ70*φ8	2
2	Front Stabilizer	1	38	L-Lock Knob M10*1.5P	1
3	Rear Stabilizer	1	39	Elliptical Sleeve-1 50*100*1.5T	1
4	Seat Post	1	40	Elliptical Sleeve-2 40*80*1.5T	1
5	Seat Slider	1	41	Lower Handlebar Cover ABS	1
6	Handlebar	1	42	Handlebar Foam φ25	2
7	Handlebar Post	1	43	Upper Handlebar Cover ABS	1
8	Magnet Holder	1	44	Carriage Bolt M8*55	4
9	Brake Cover Bracket 27*20*2T	1	45	Wave Washer Φ8	4
10	Base Leveler φ25*M8	4	46	Domed Nut M8	4
11	Tube Plug 40*80*1.5T	4	47	Screw-1 ST4.2*16	10
12	Inner Belt Cover ABS	4	48	Screw-2 ST4.2*16	6
13	Belt 5PJ550	1	49	Outer Hexagon Bolt M8*16	4
14	Bearing 6004	2	50	Spring Washer Φ8	6
15	Clamp Springs φ20	2	51	Flat Washer-1 Φ8	8
16	Belt wheel φ 280	1	52	Fixing Nut M10	1
17	Belt wheel Axle φ20*166	1	53	Tension Bolt Set	1
18	Outer Belt Cover ABS	1	54	Pressure Roller Set	1
19	Left Crank 9/16"165	1	55	Hexagonal Nut-1 M10*8T	2
20	Left Pedal 9/16"	1	56	Flat Washer-2 φ10* φ14	1
21	Right Crank 9/16"165	1	57	Hexagonal Nut-1 M10*6T	3
22	Right Pedal 9/16"	1	58	Allen Bolt-1 M8*36	1
23	Crank Plug	2	59	Allen Bolt-2 M6*12	1
24	Adjustment Knob M16*1.15P	1	60	Spring φ10*1.5	1
25	Lock Knob M8	1	61	Dome Head Philips-1 M5*4	4
26	Seat Slider Plug 25*50*1.5T	1	62	Dome Head Philips-2 M4*12	5
27	Seat Locking Bracket	1	63	Round Head Allen Bolt-1 M8*40	2
28	Seat	1	64	Lock Nut M8	2
29	Front Belt Cover ABS	1	65	Round Head Allen Bolt-2 M8*16	2
30	Flywheel Axle φ12*127*M10*1P	1	66	Handlebar Plug φ25	2
31	Flywheel Bearing 6001	1	67	Sensor Bracket	1
32	Flywheel φ420	1	68	Sensor Wire	1
33	Bushing φ16*φ13*14	1	69	Monitor	1
34	Brake Pole Cover ABS	1	70	Pulse Sensor	2
35	Brake Knob	1			
36	Brake Cover ABS	1			

DISCOVER ALL OUR PRODUCTS ON
FRANCHINISHOP.COM

BOUDECH

EMPOWERING EQUIPMENTS

DISCOVER ALL OUR PRODUCTS ON
FRANCHINISHOP.COM